NOTICE DE MONTAGE
ASSEMBLING INSTRUCTION
INSTRUZIONI DI MONTAGGIO
MONTAGEANLEITUNG
INSTRUCOES DE MONTAGEM
MANUAL DE MONTAJE
INSTRUKCJE MONTAŻU

INFINITO/BLANCA
[A+B+C+D+E]

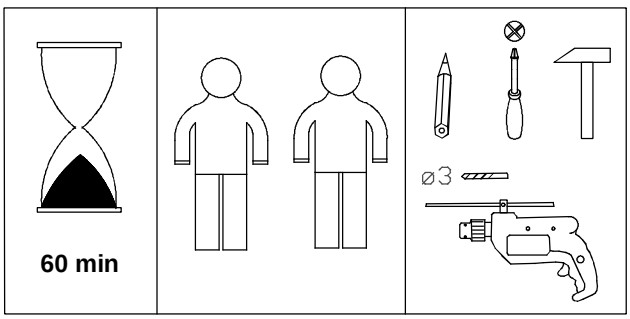

AVANT DE COMMERCER, SE REPORTER AUX CONSEILS DE MONTAGE EN ANNEXE

BEFORE STARTING, REFER TO THE ASSEMBLING ADVICE IN ANNEX

AVANTI DI COMMINCIARE, RIPORTAGE AGLI CONSIGLI DI MONTAGIO

VOR DIE MONTAGE, BITTE BEILIEGENDE ANWEISUNGEN FOLGEN

ANTES DE COMERCAR,ADRIASE AOS CONSELHOS DE MONTAGEM EM ANEXO

ANTES DE EMPEZAR CONSULTE LOS CONSEJOS PARA EL MONTAJE

PRZED ROZPOCZECIEM ZAPOZNAĆ SIĘ Z ZAŁĄCZONĄ INSTRUKCJĄ MONTAŻU

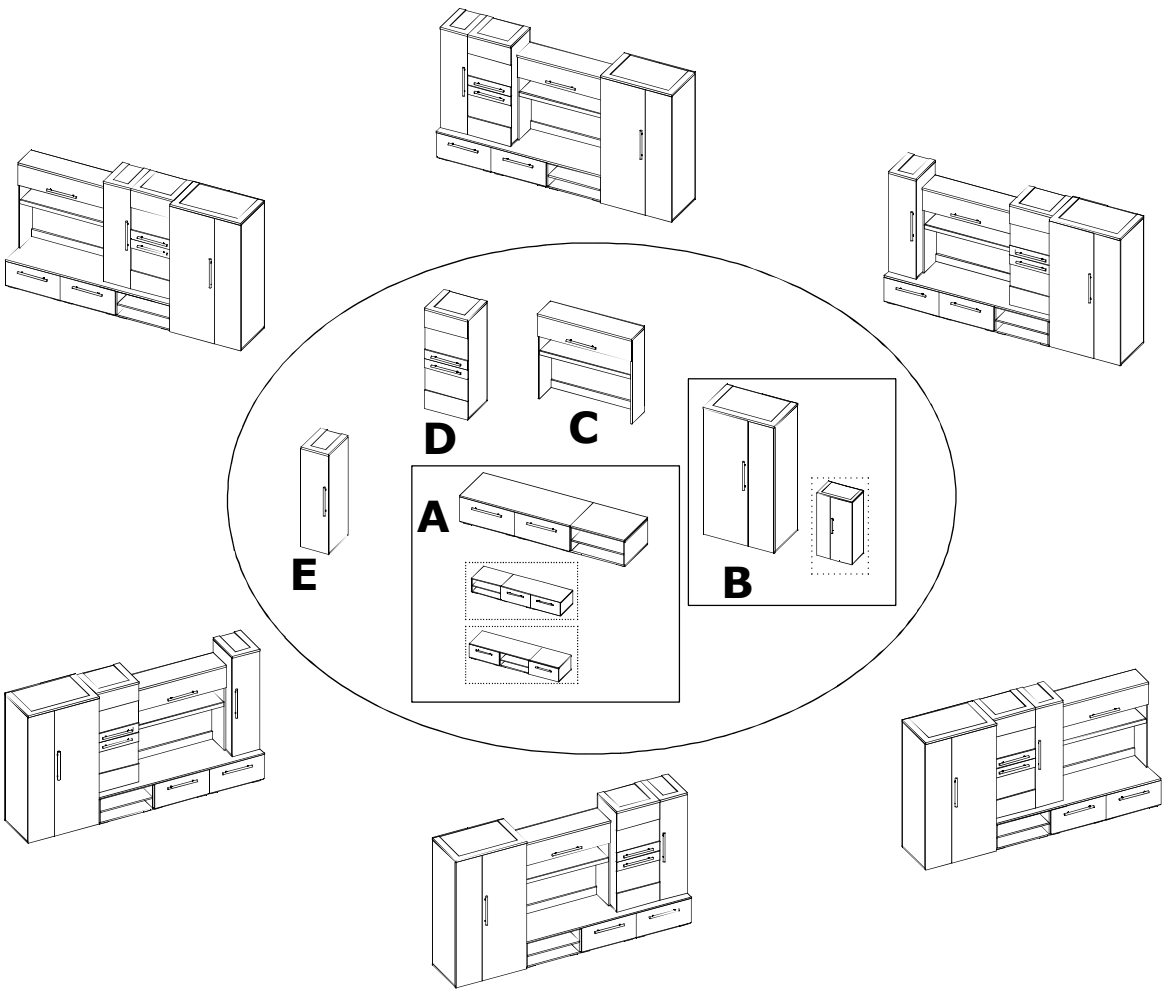

①	②	③	④
3,5×16		4×30	
32	8	4	2

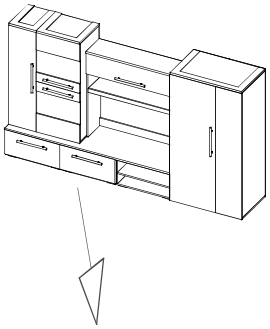

①	②	③	④
3,5x16		4x30	
32	8	4	2

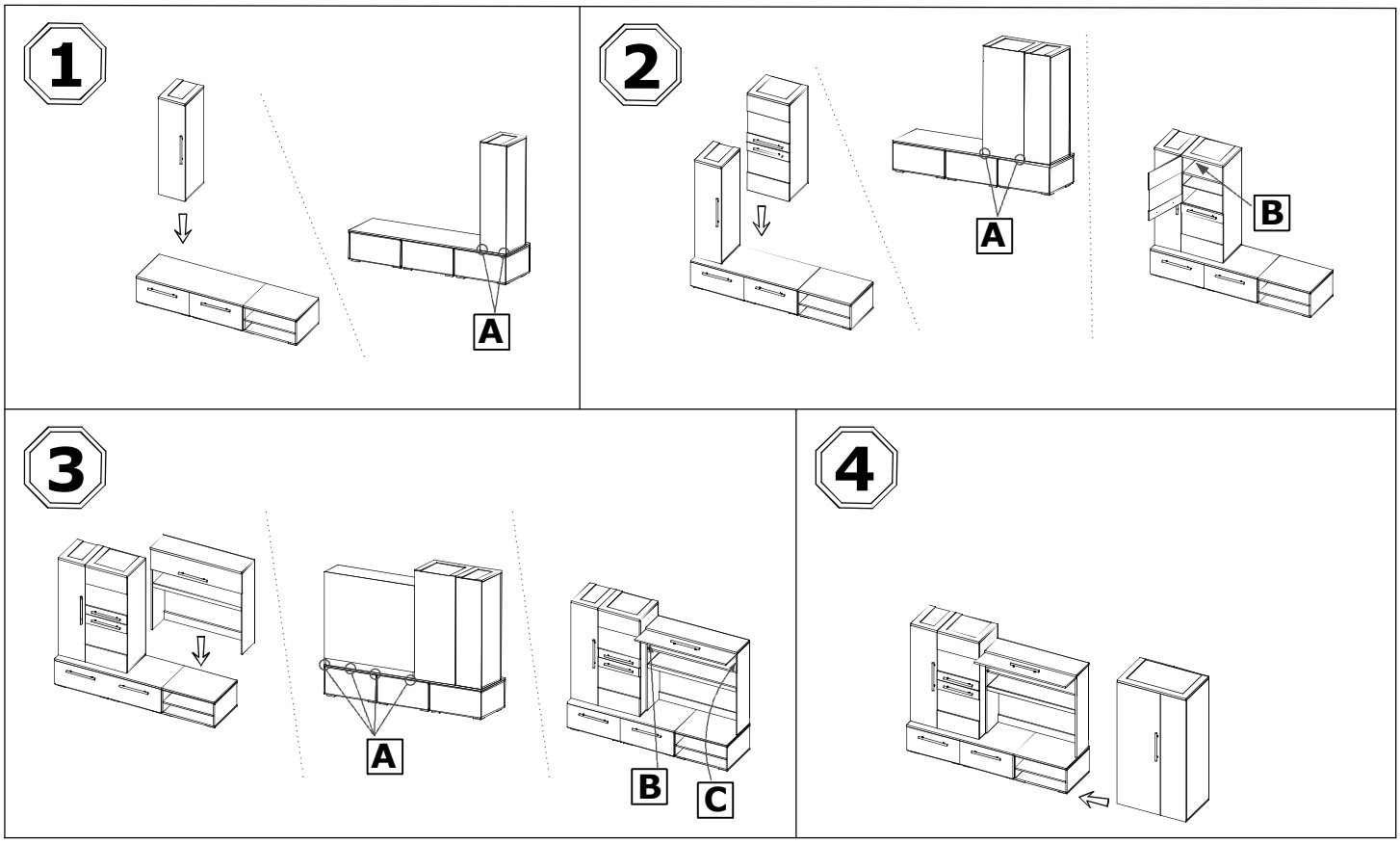

A

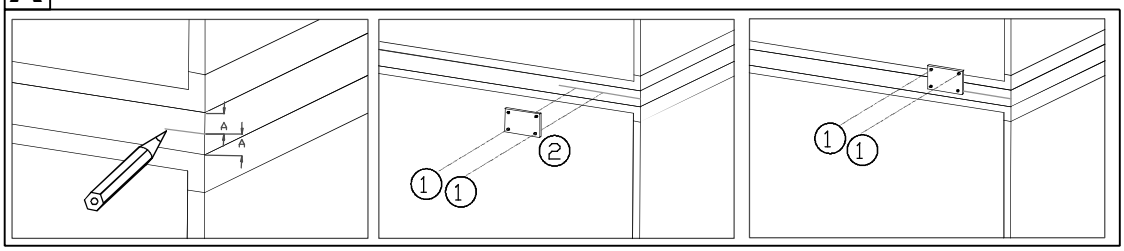

B

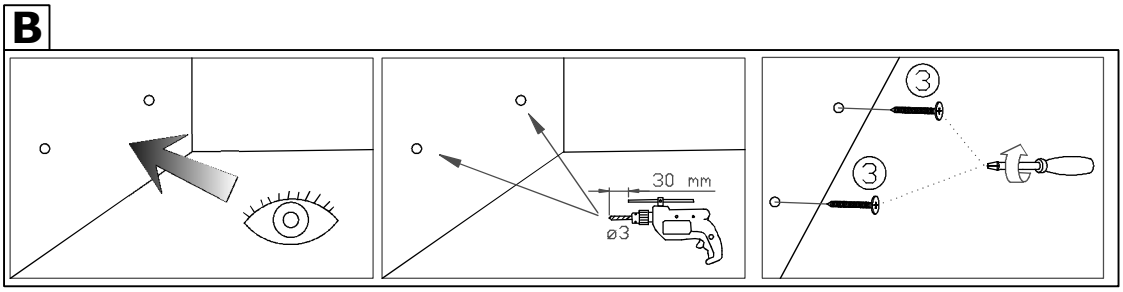

C

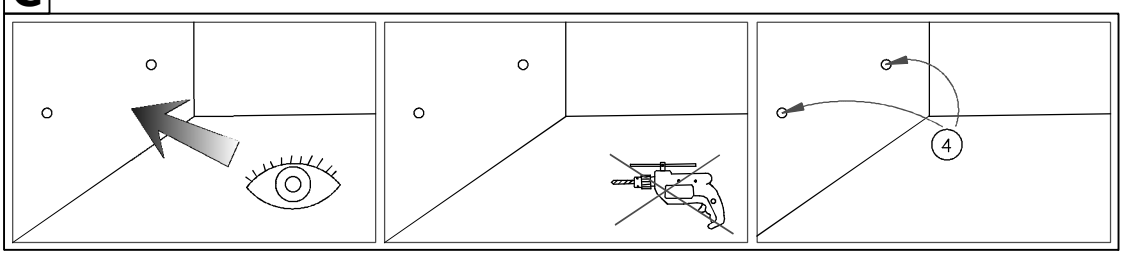

NOTICE DE MONTAGE
ASSEMBLING INSTRUCTION
INSTRUZIONI DI MONTAGGIO
MONTAGEANLEITUNG
INSTRUCOES DE MONTAGEM
MANUAL DE MONTAJE
INSTRUKCJE MONTAŻU

INFINITO/BLANCA - A

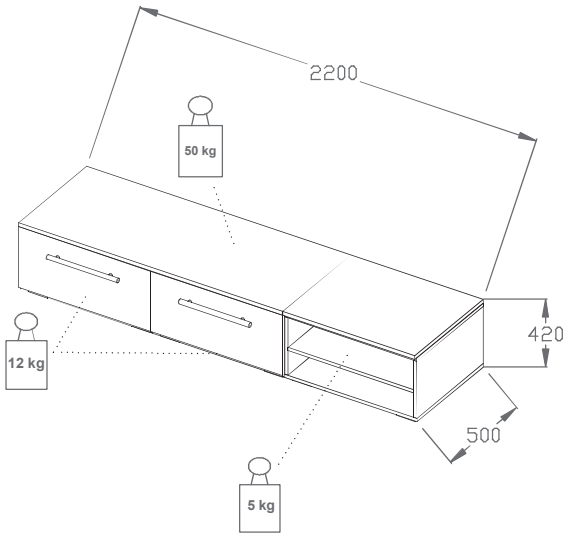

AVANT DE COMMERCER, SE REPORTER AUX CONSEILS DE MONTAGE EN ANNEXE

BEFORE STARTING, REFER TO THE ASSEMBLING ADVICE IN ANNEX

AVANTI DI COMMINCIARE, RIPORTAGE AGLI CONSIGLI DI MONTAGIO

VOR DIE MONTAGE, BITTE BEILIEGENDE ANWEISUNGEN FOLGEN

ANTES DE COMERCAR,ADRIASE AOS CONSELHOS DE MONTAGEM EM ANEXO

ANTES DE EMPEZAR CONSULTE LOS CONSEJOS PARA EL MONTAJE

PRZED ROZPOCZECIEM ZAPOZNAĆ SIĘ Z ZAŁĄCZONĄ INSTRUKCJĄ MONTAŻU

60 min

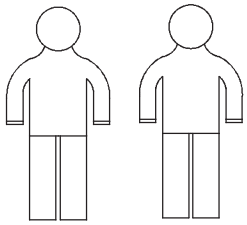

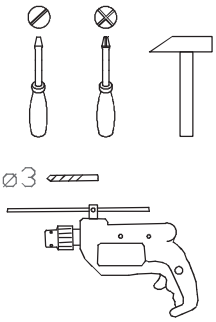

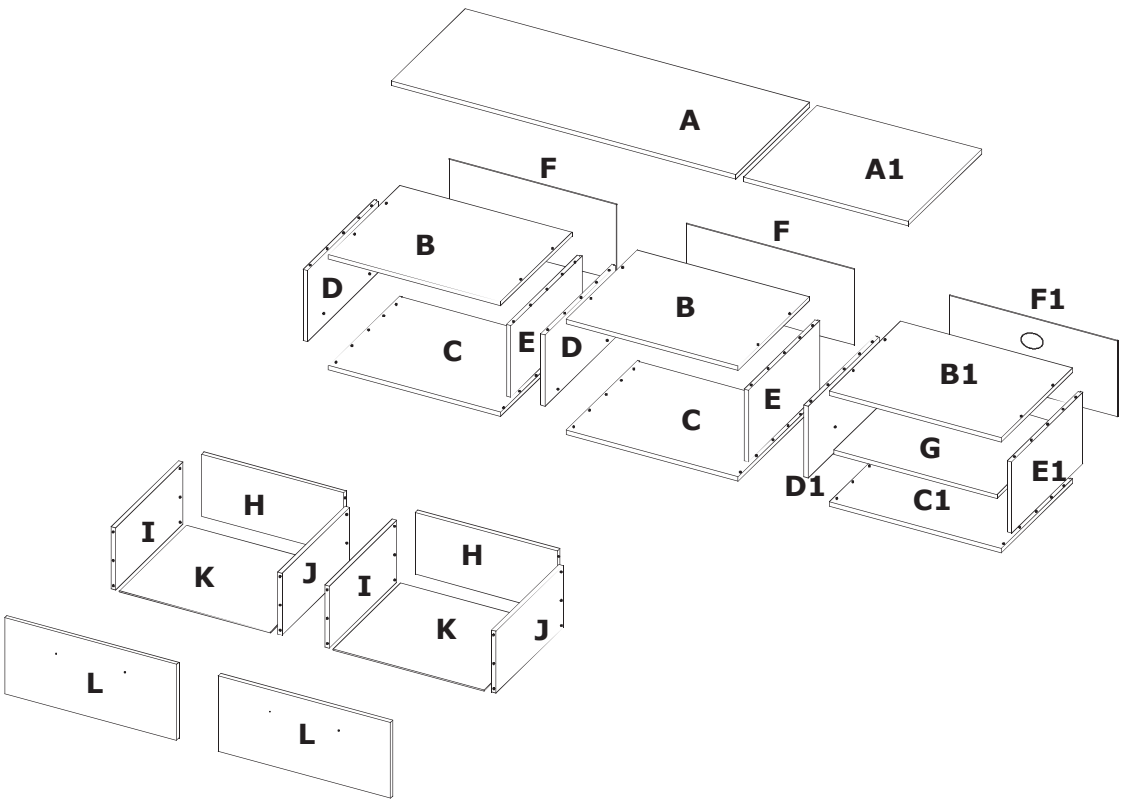

① 7×50	②	③	④ 4 x 25	⑤l	⑤p	⑥l	⑥p	⑦	⑧ 2×30	⑨ GLUE	⑩	⑪ 3,5×16	⑫	⑬	⑭ 4 x 30
36	48	8	48	2	2	2	2	2	70	1	12	8	4	1	10

1

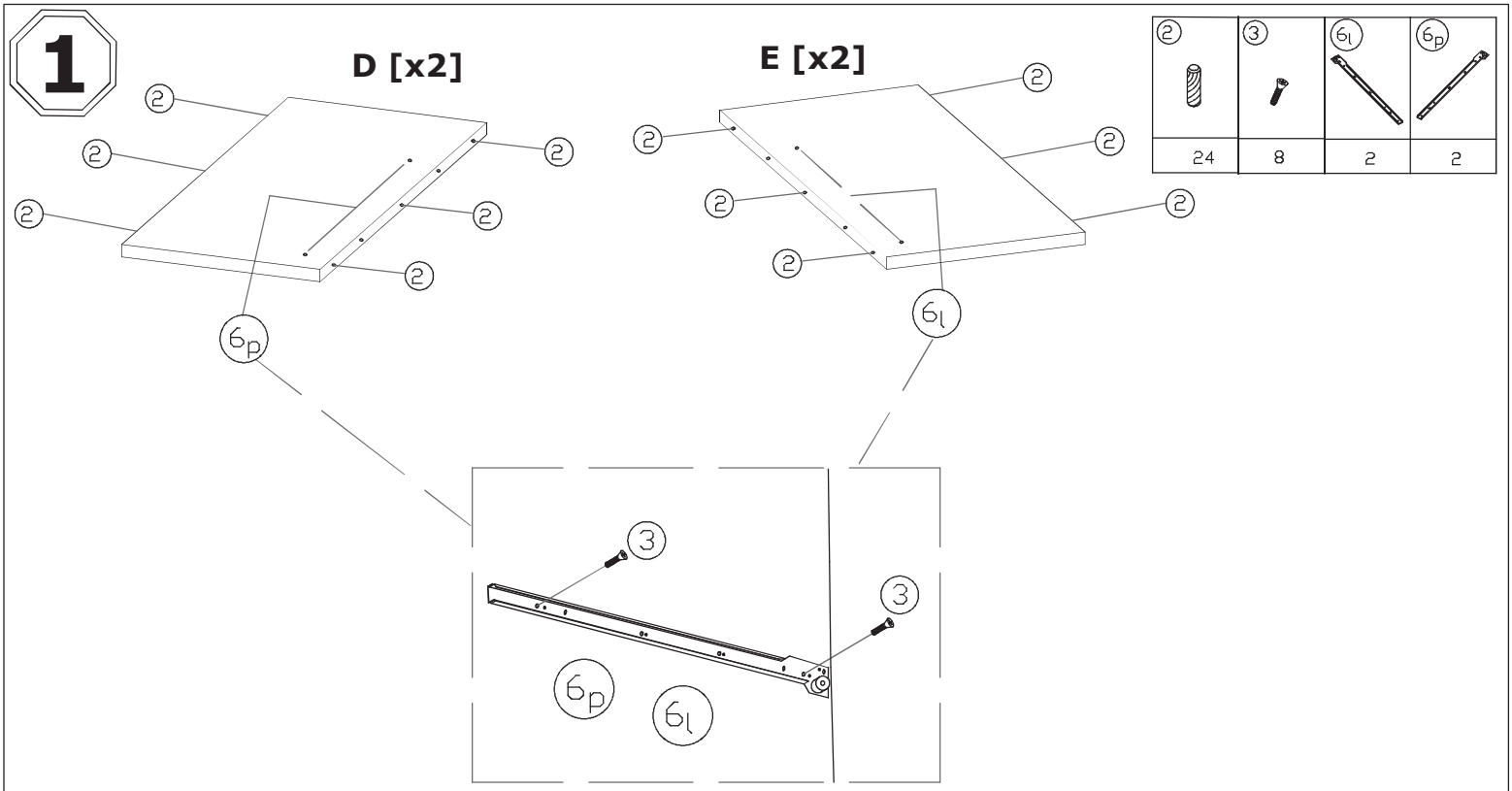

2

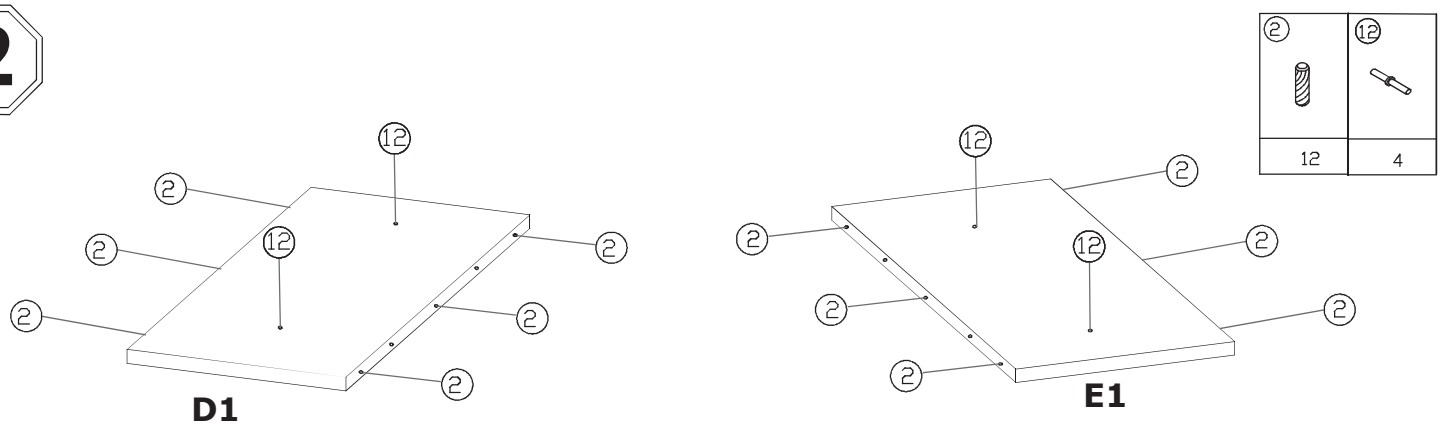

3

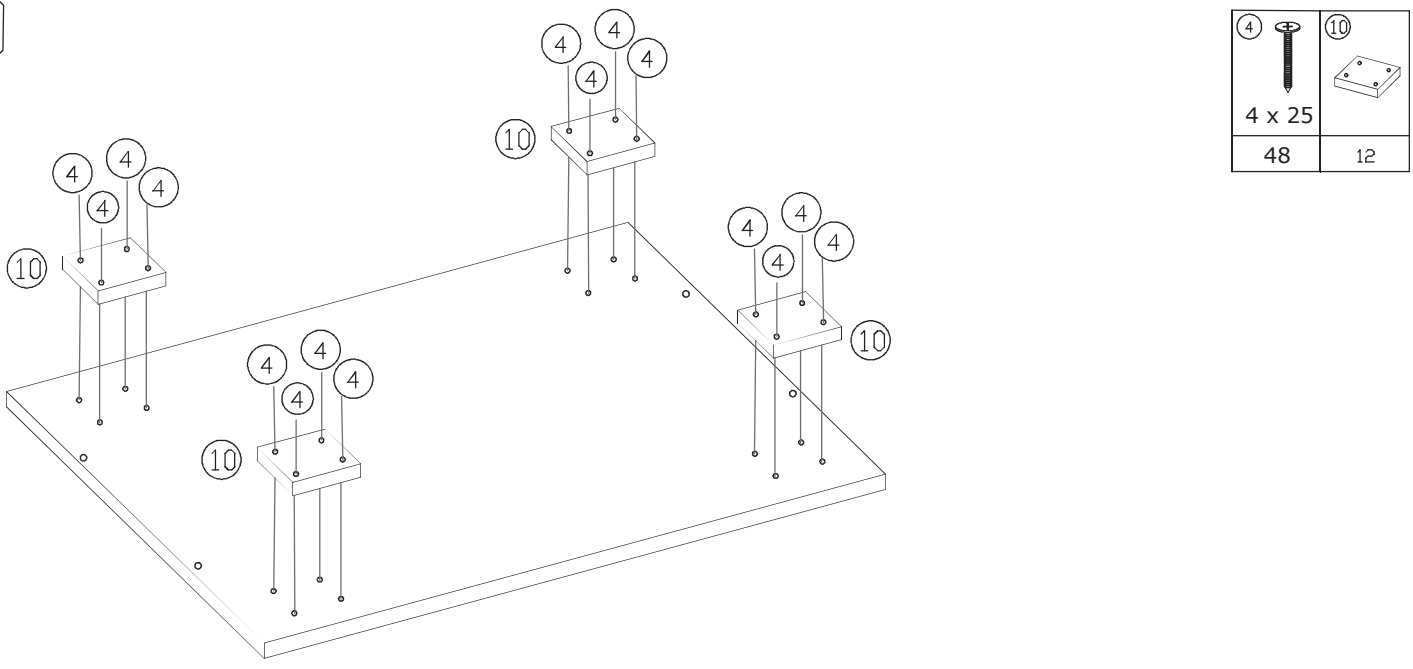

C [x2]
,C1

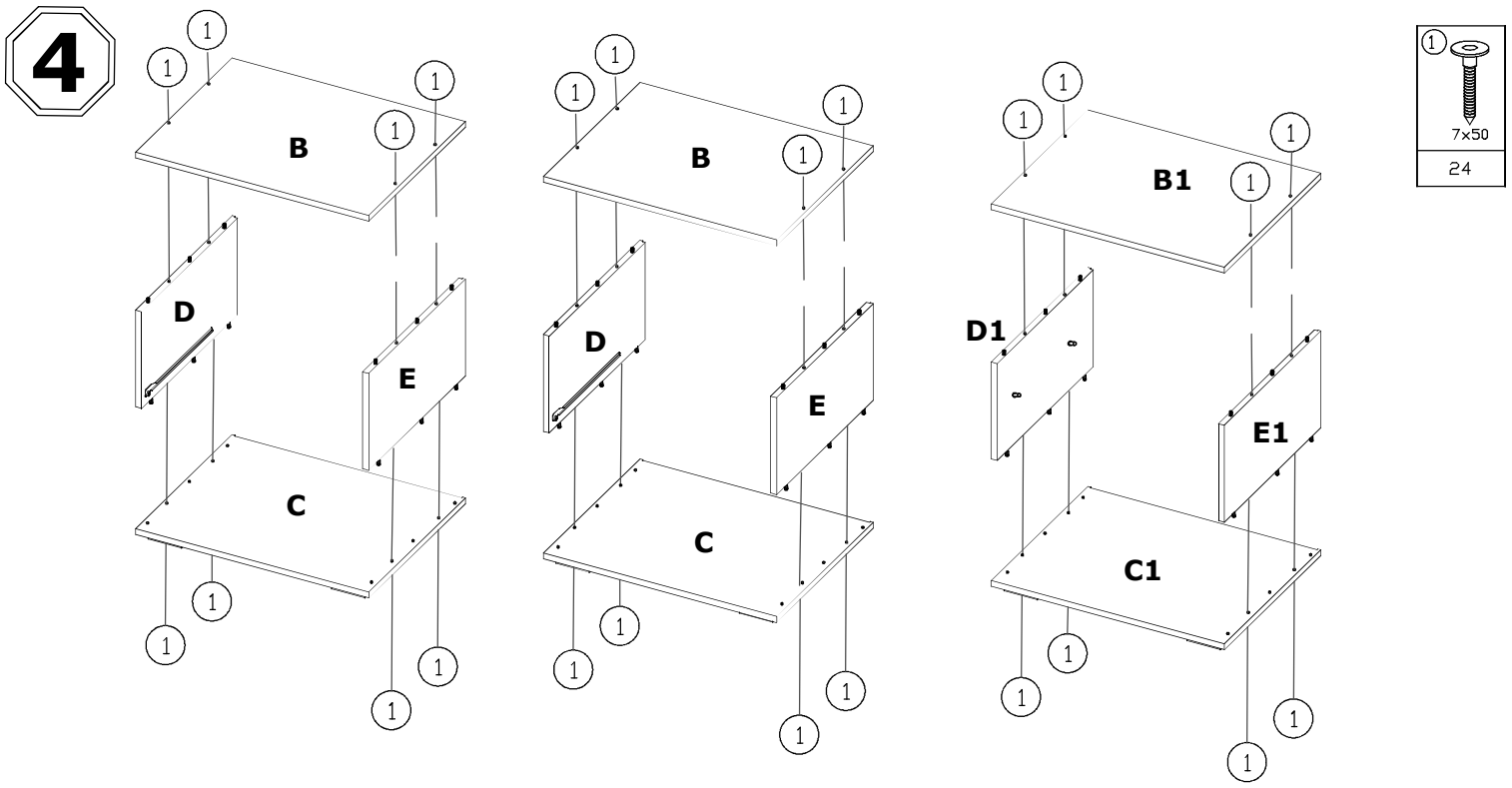
4
B
D
E
C
B
D
E
C
B1
D1
E1
C1
1
7x50
24

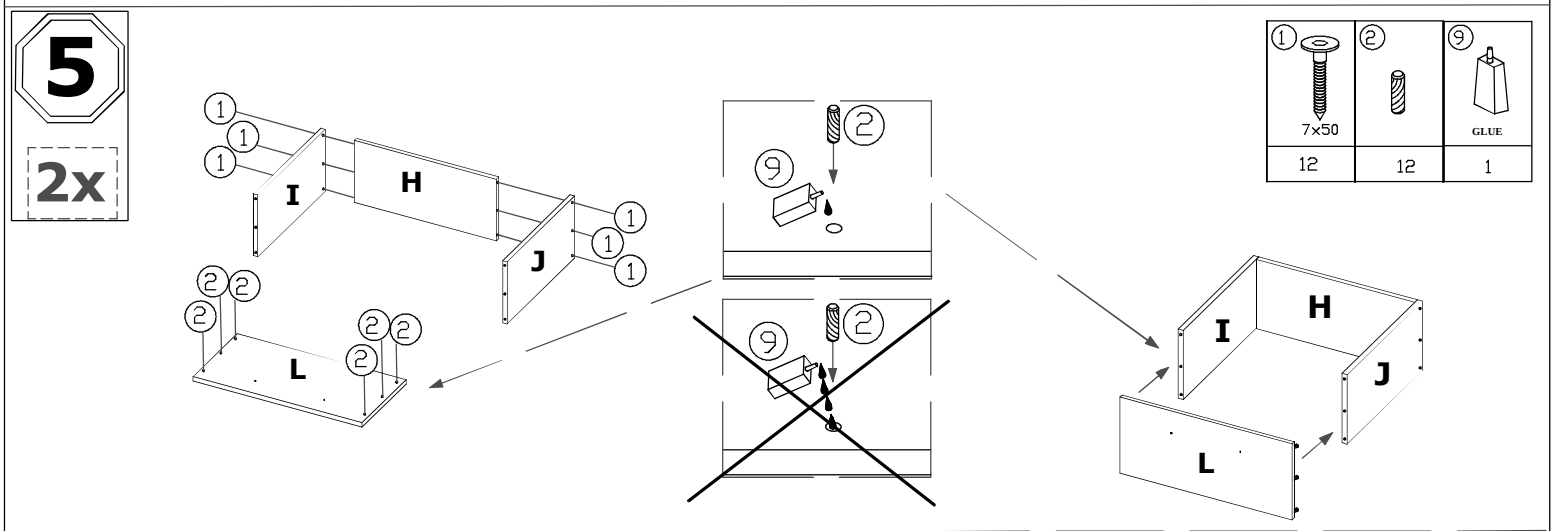
5
2x
I
H
J
L
9
2
1
7x50
12
2
12
9
GLUE
1

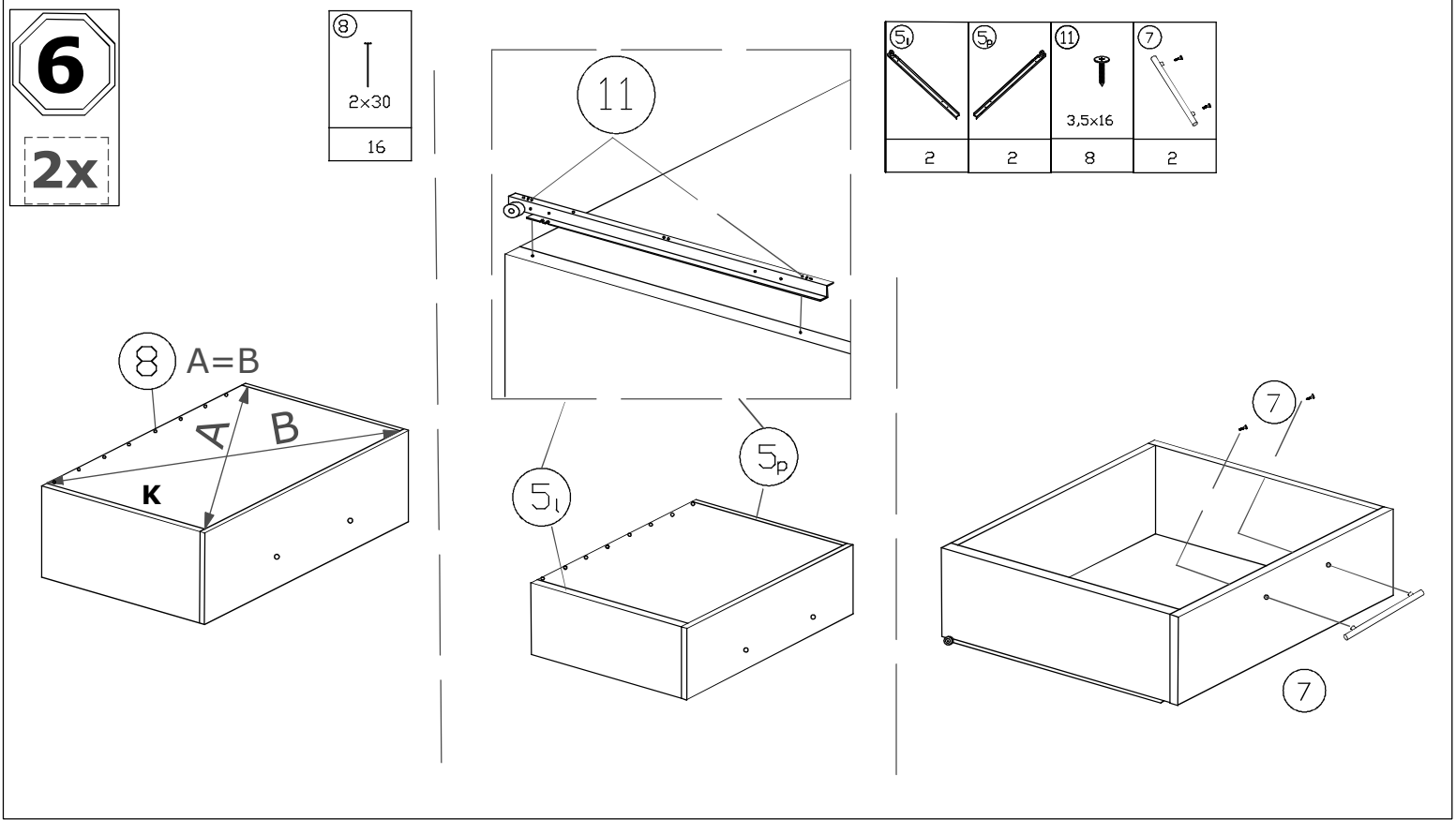
6
2x
8
2x30
16
11
5l
5p
11
3,5x16
7
2
2
8
2
8
A=B
A
B
K
5l
5p
7
7

7

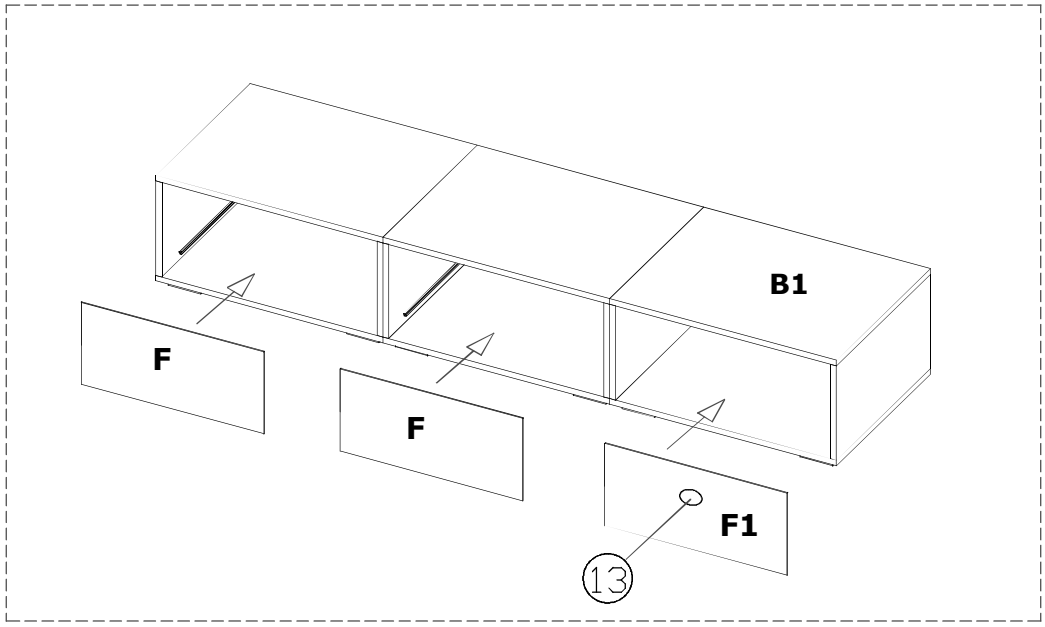

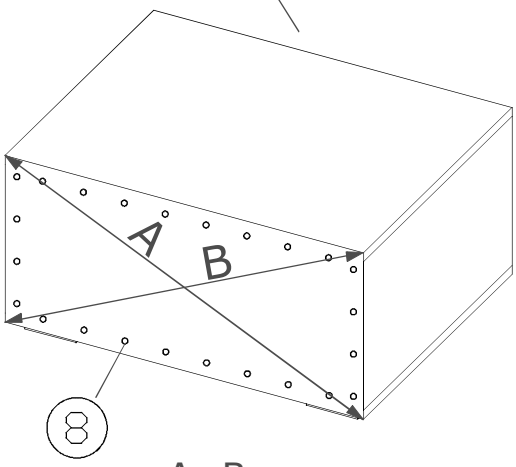

A=B

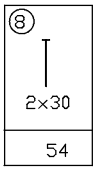

54

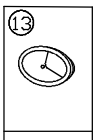

1

8

v.1 v.2 v.3

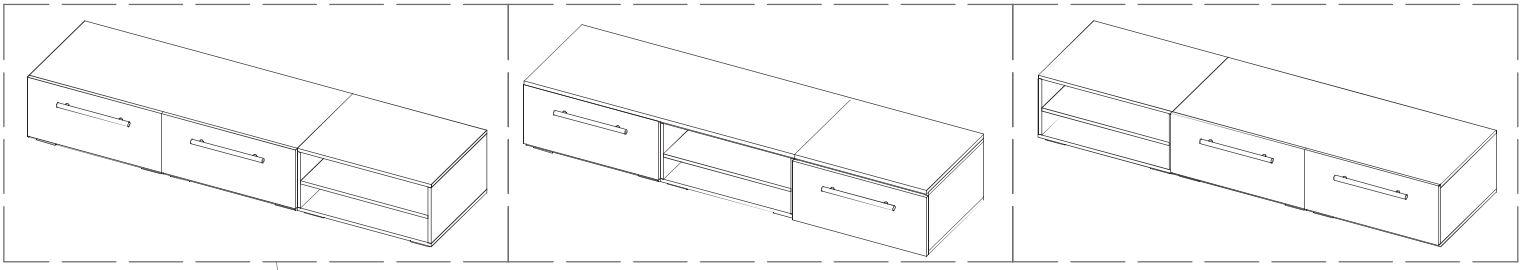

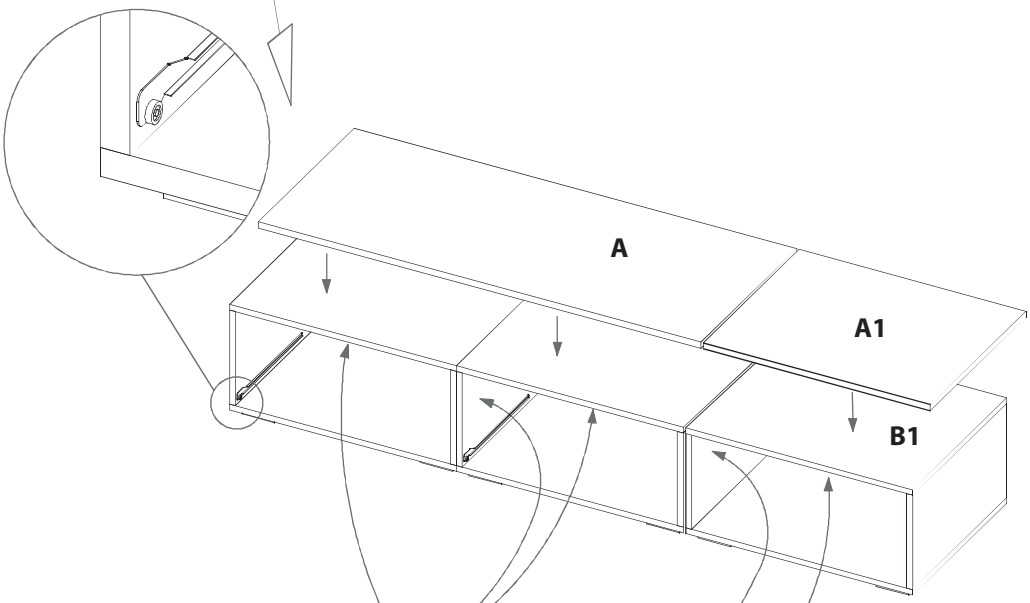

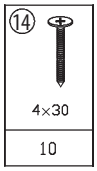

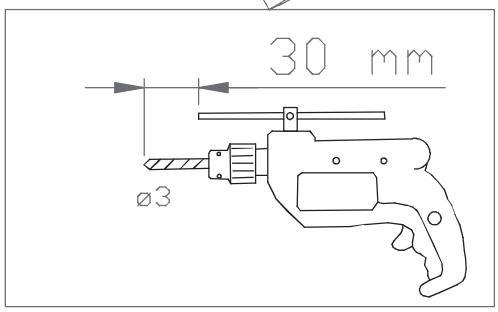

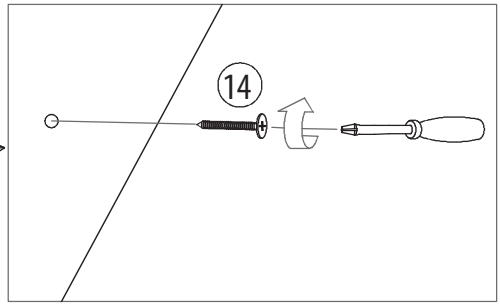

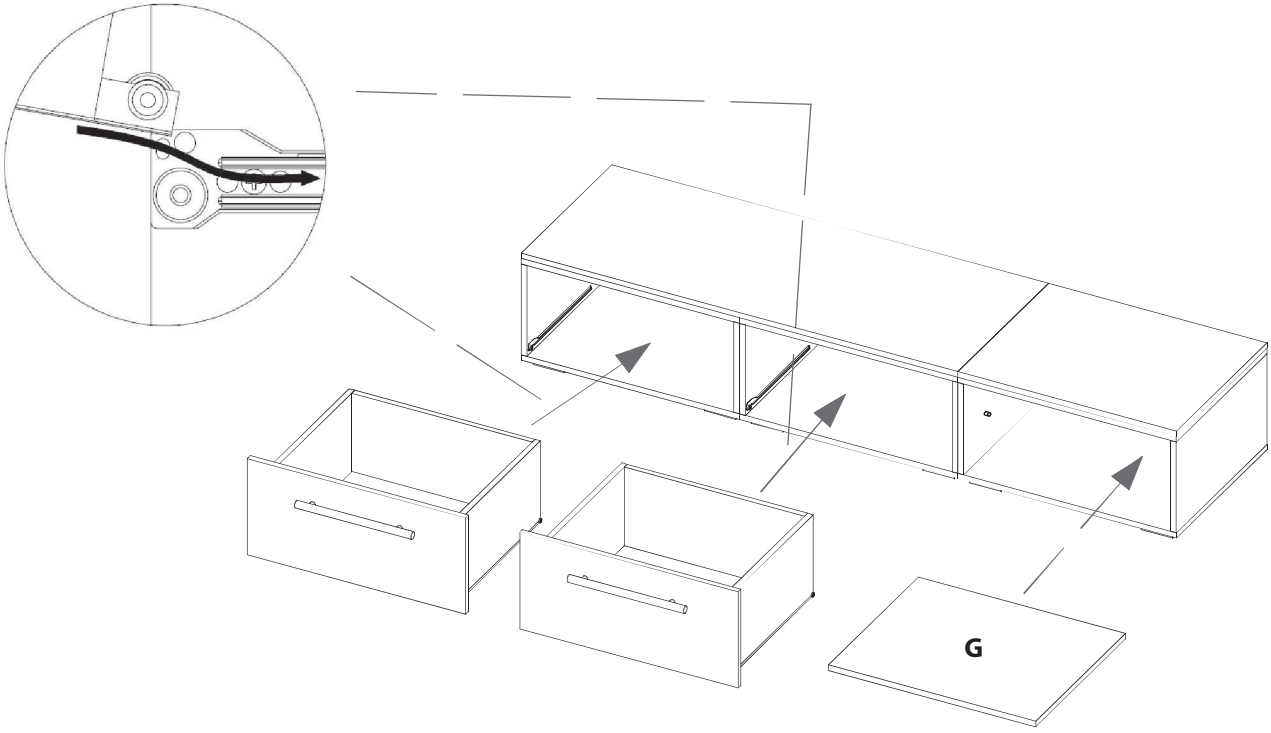

NOTICE DE MONTAGE
ASSEMBLING INSTRUCTION
INSTRUZIONI DI MONTAGGIO
MONTAGEANLEITUNG
INSTRUCOES DE MONTAGEM
MANUAL DE MONTAJE
INSTRUKCJE MONTAŻU

INFINITO/BLANCA - B

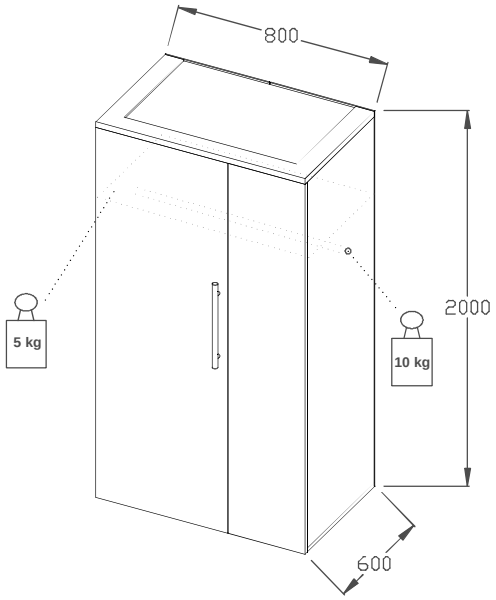

AVANT DE COMMERCER, SE REPORTER AUX CONSEILS DE MONTAGE EN ANNEXE

BEFORE STARTING, REFER TO THE ASSEMBLING ADVICE IN ANNEX

AVANTI DI COMMINCIARE, RIPORTAGE AGLI CONSIGLI DI MONTAGIO

VOR DIE MONTAGE, BITTE BEILIEGENDE ANWEISUNGEN FOLGEN

ANTES DE COMERCAR,ADRIASE AOS CONSELHOS DE MONTAGEM EM ANEXO

ANTES DE EMPEZAR CONSULTE LOS CONSEJOS PARA EL MONTAJE

PRZED ROZPOCZECIEM ZAPOZNAĆ SIĘ Z ZAŁĄCZONĄ INSTRUKCJĄ MONTAŻU

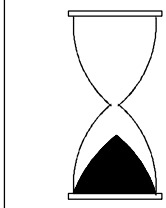

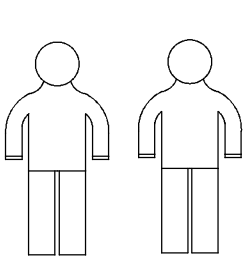

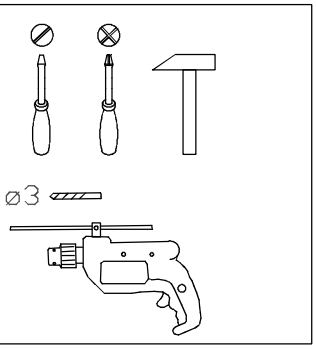

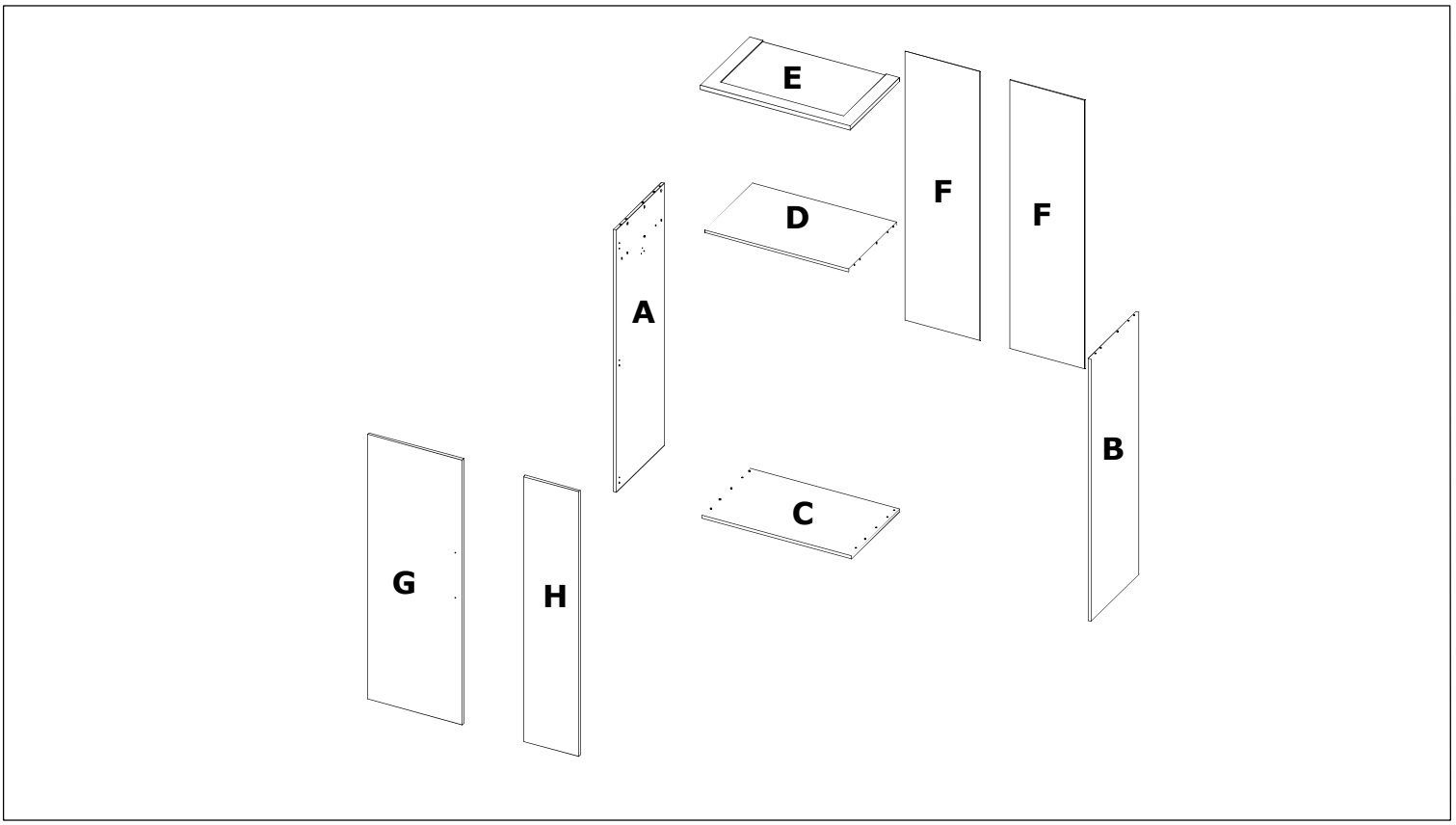

①	②	③	④	⑤	⑥	⑦	⑧	⑨	⑩	⑪	⑫	⑬	⑭	⑮
				7×50			3,5×16	2×30	4×30					
12	14	12	12	4	6	1	18	56	28	2	1	6	6	1

1

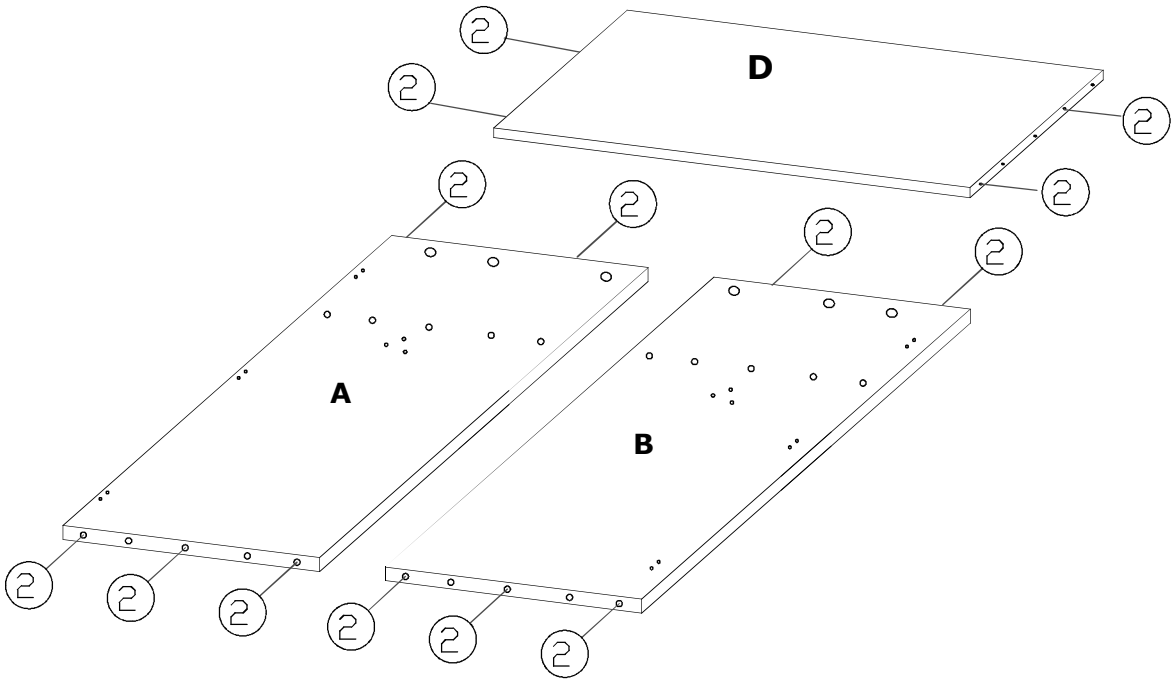

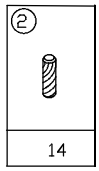

2

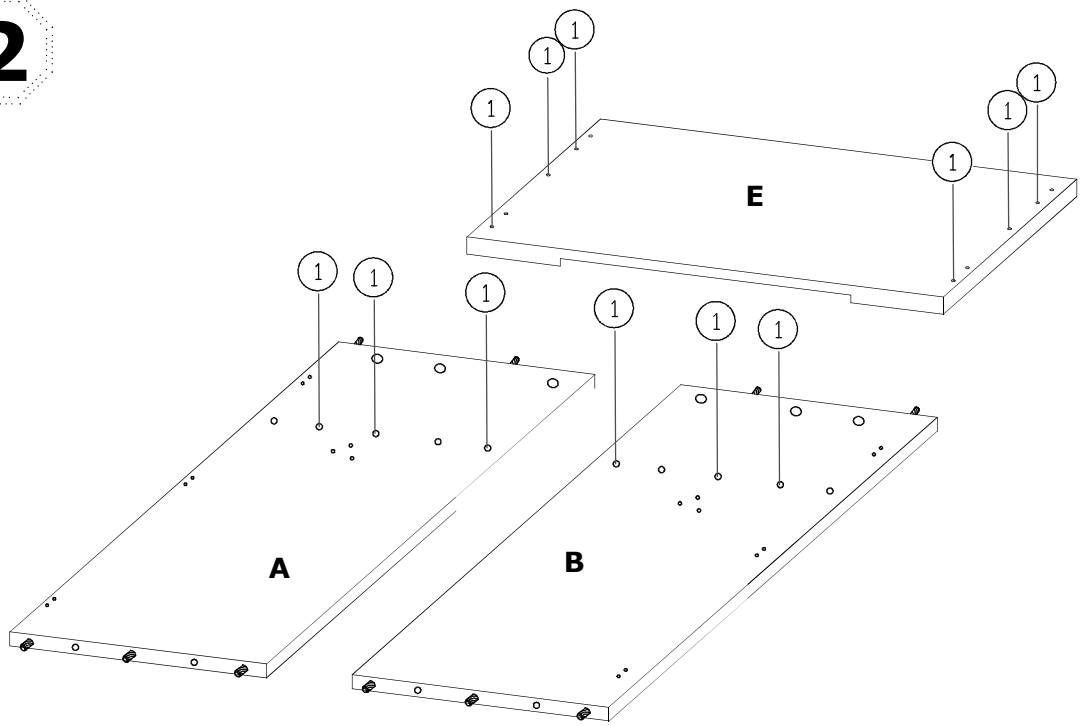

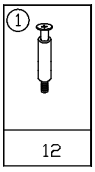

3

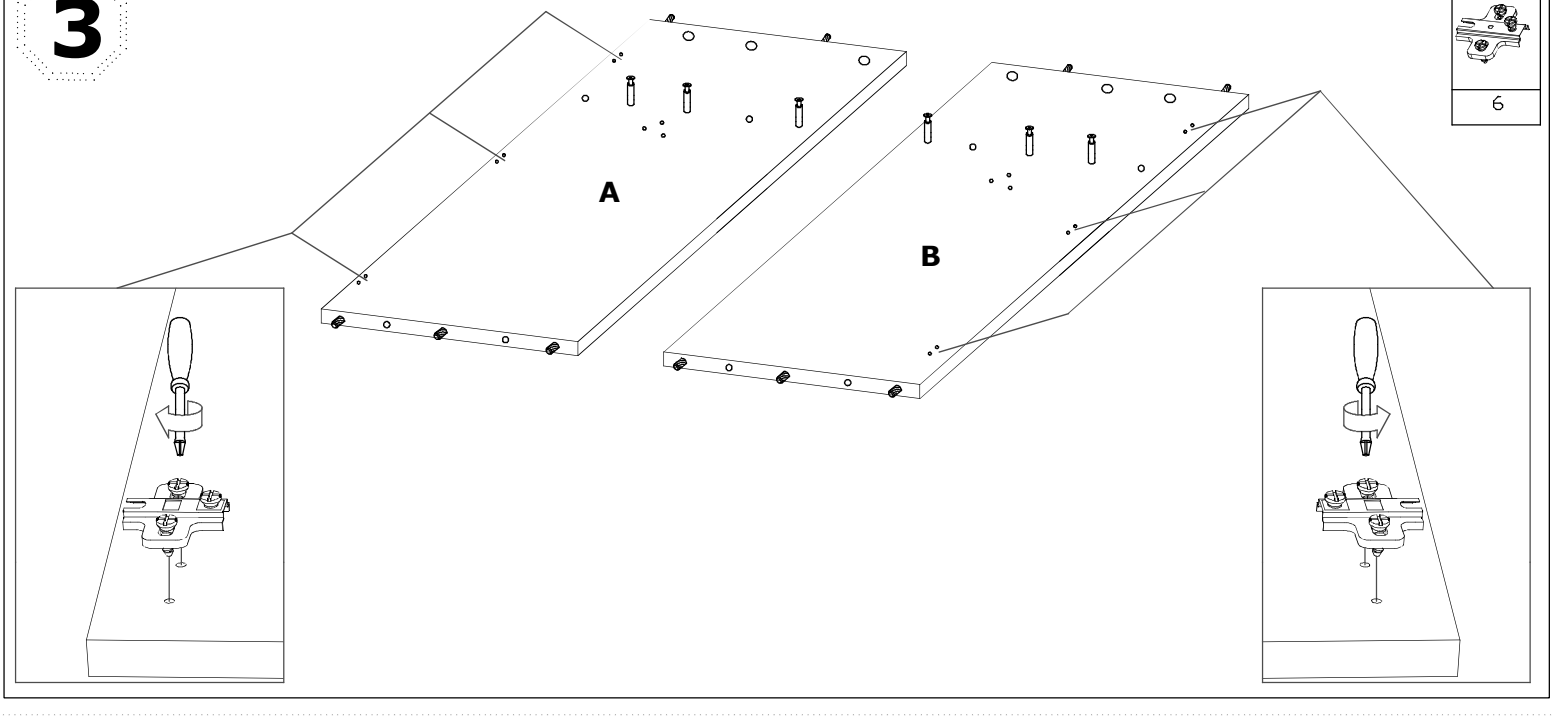

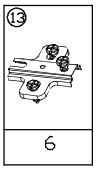

4

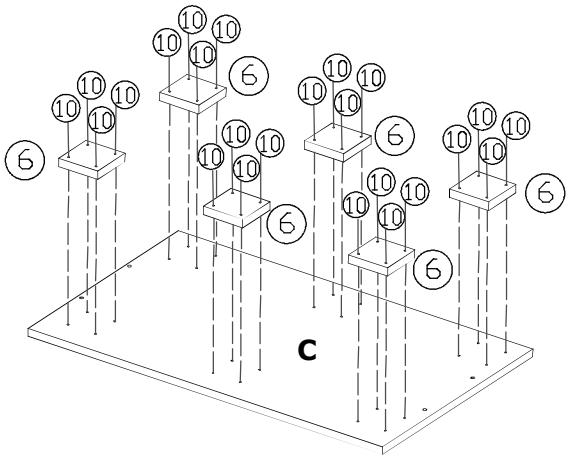

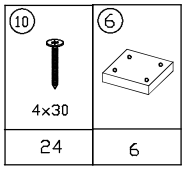

5

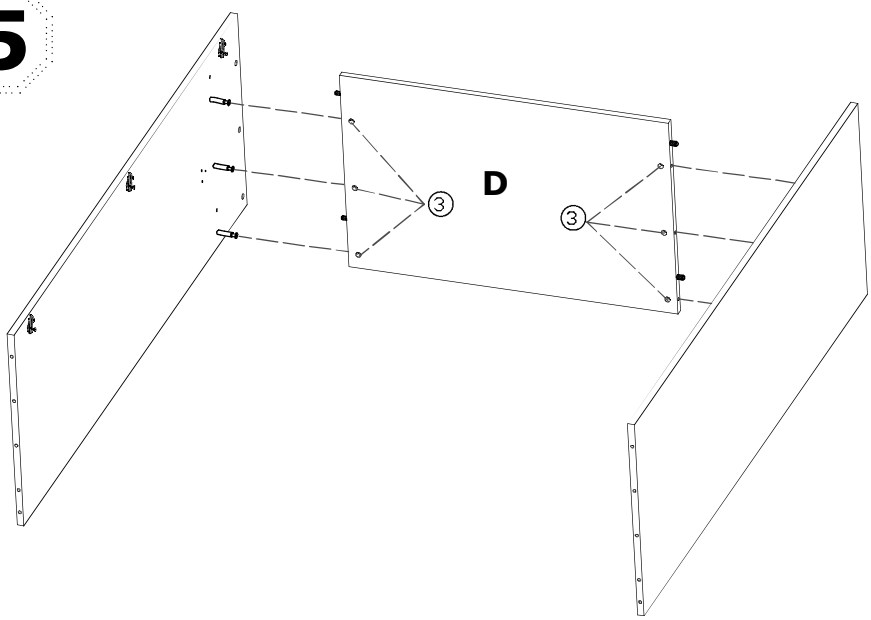

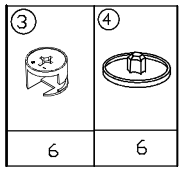

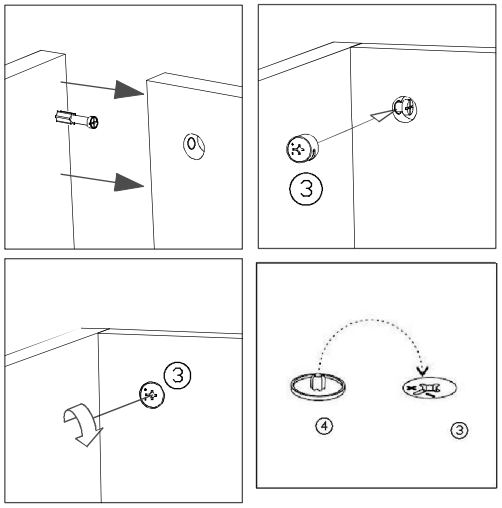

6

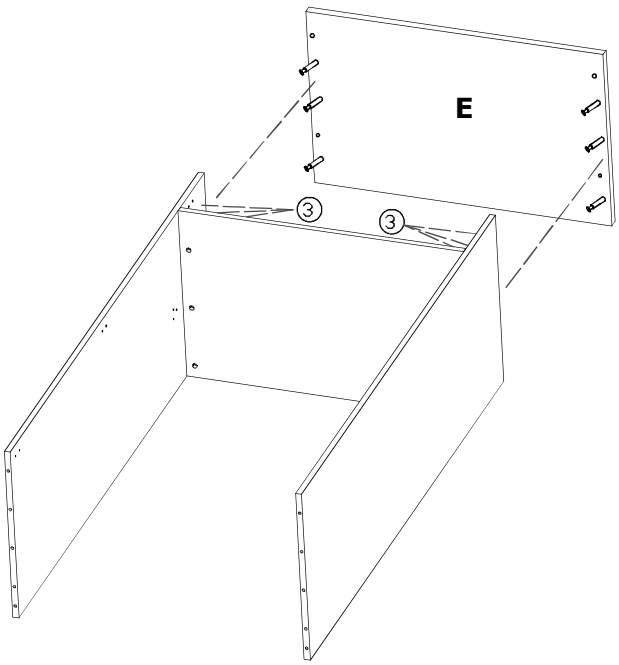

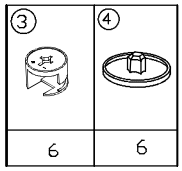

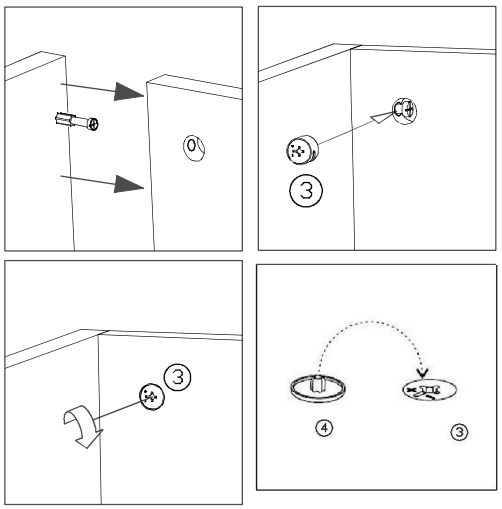

7

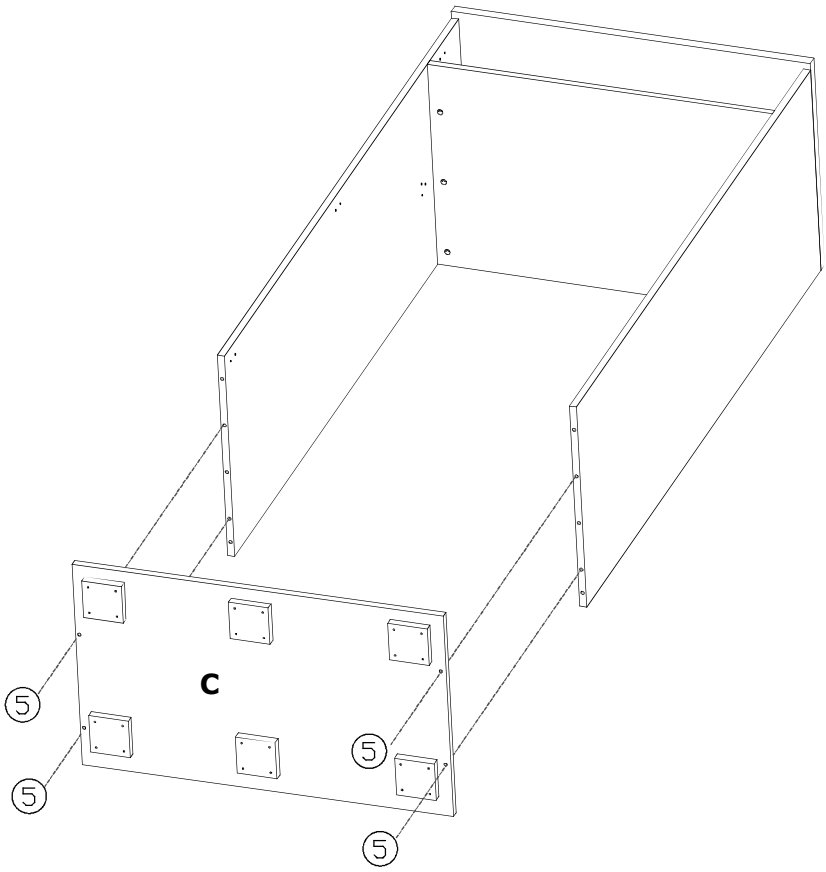

5	
7×50	
4	

8

9	15
2×30	
56	1

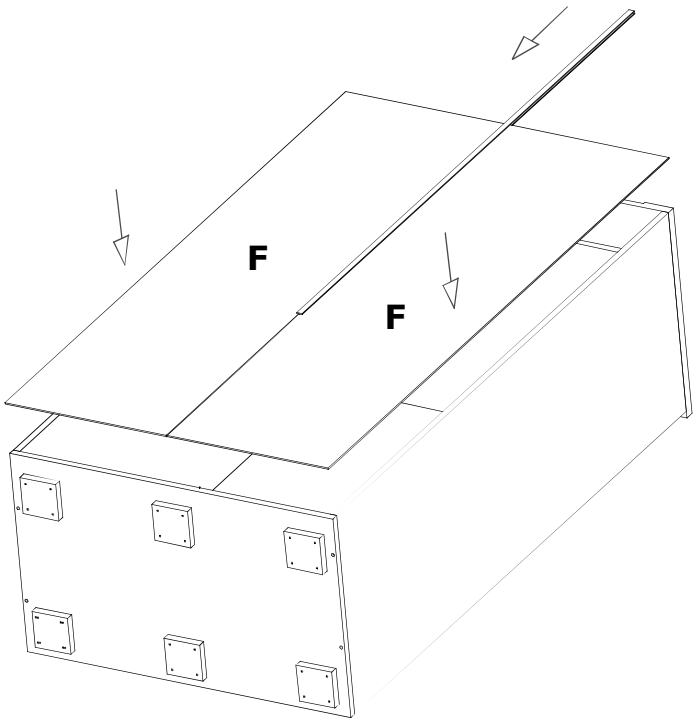

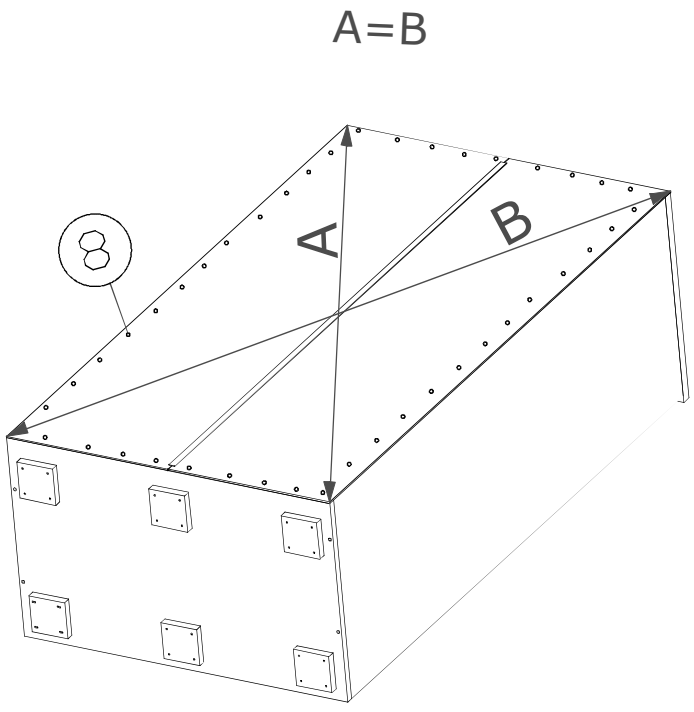

9

8	11	12
3,5x16		
6	2	1

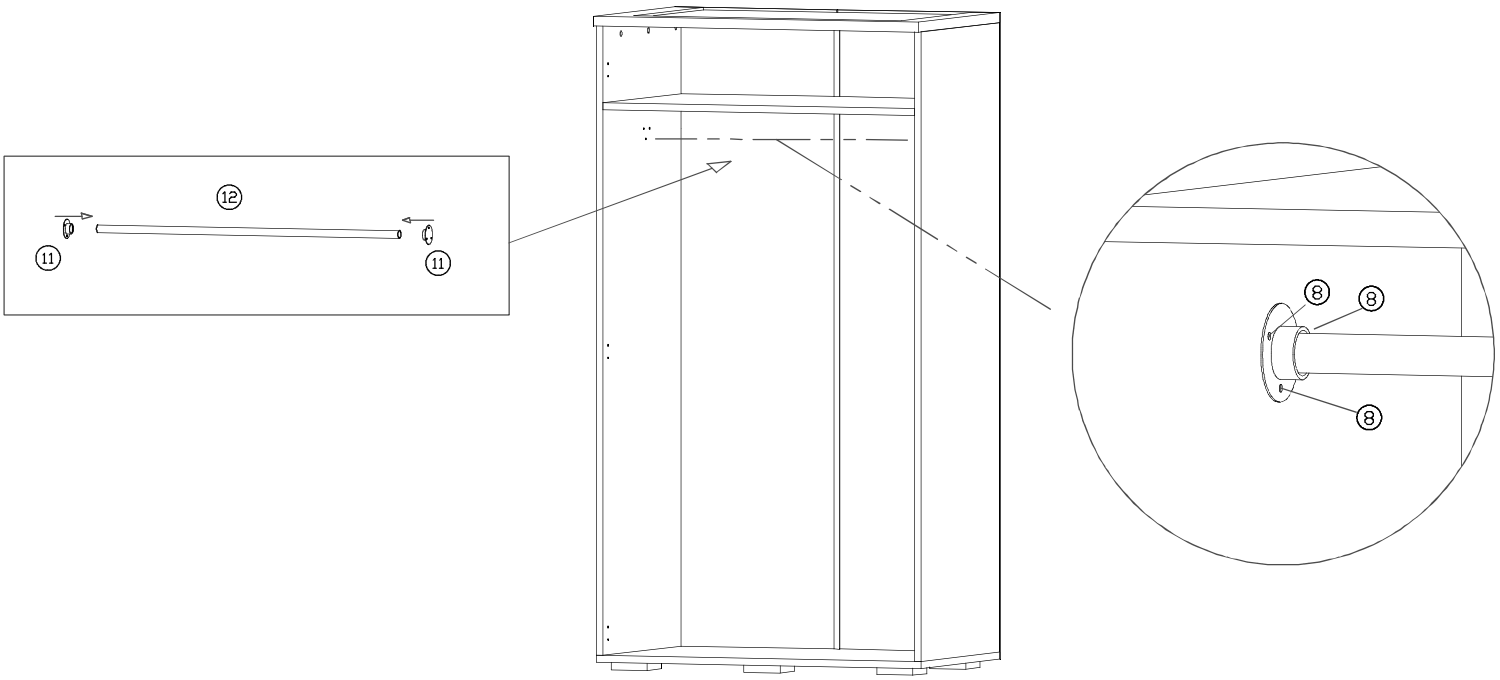

10

8	14	7
3,5x16		
12	6	1

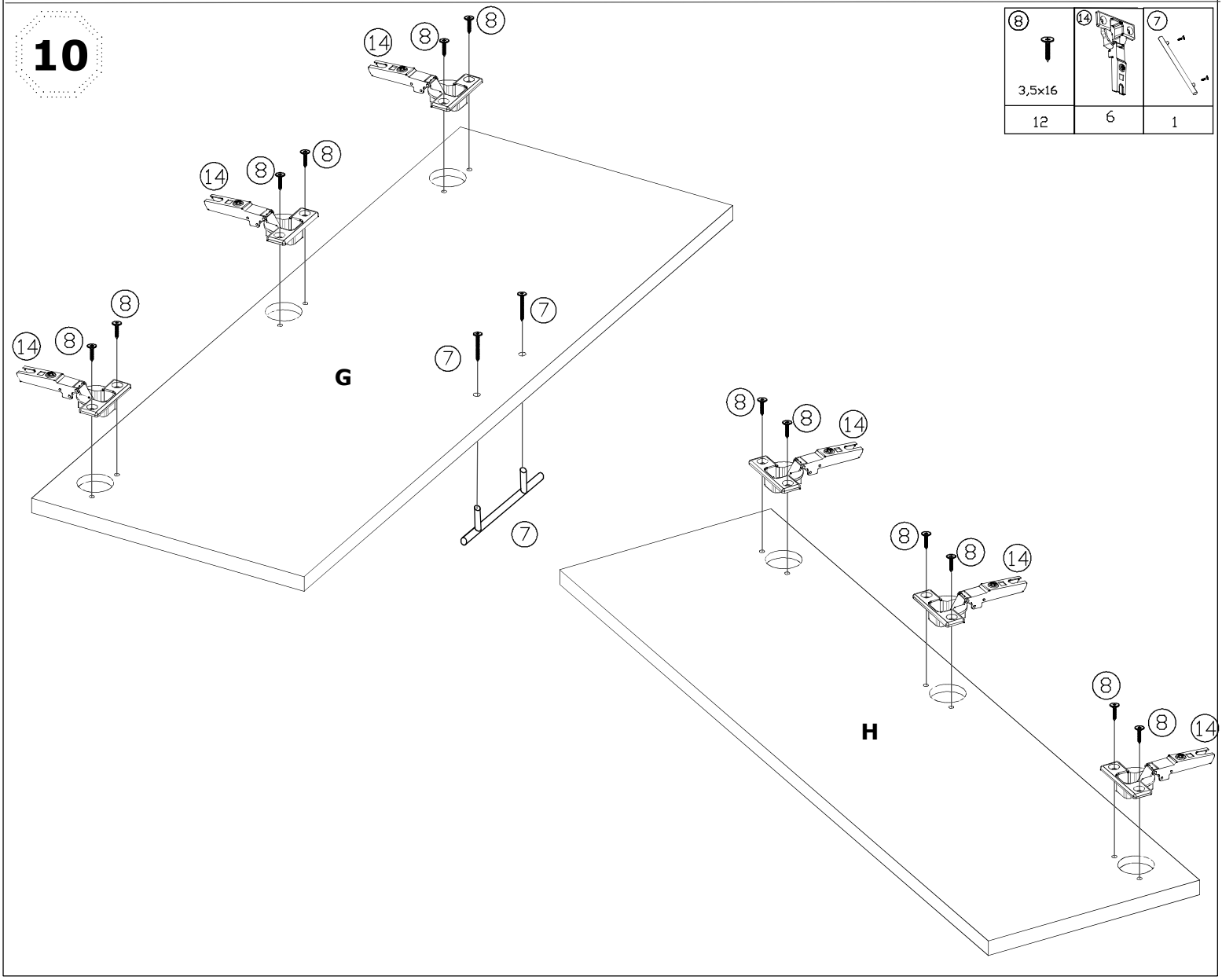

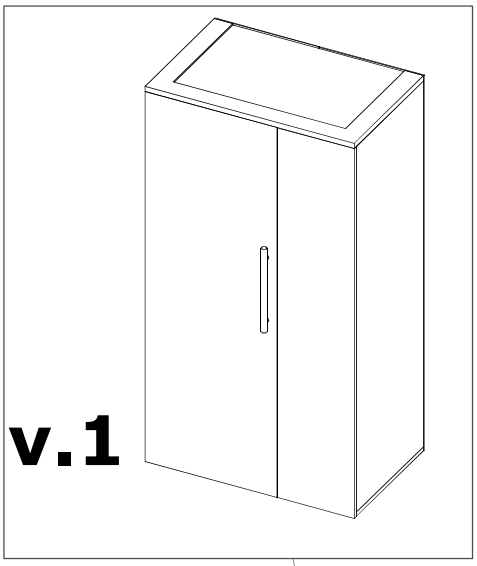

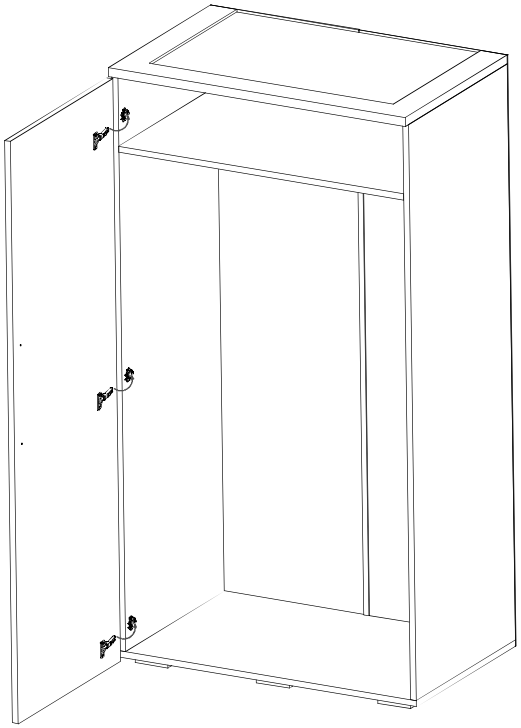

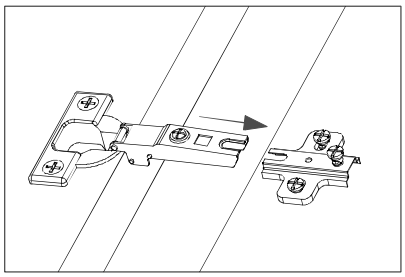

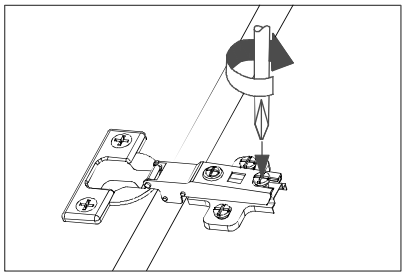

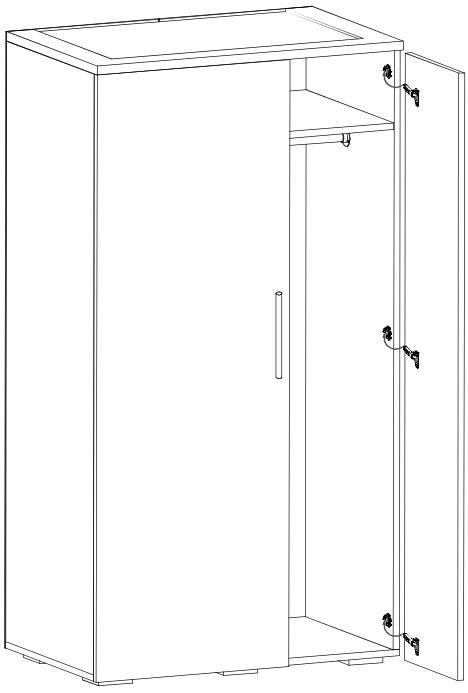

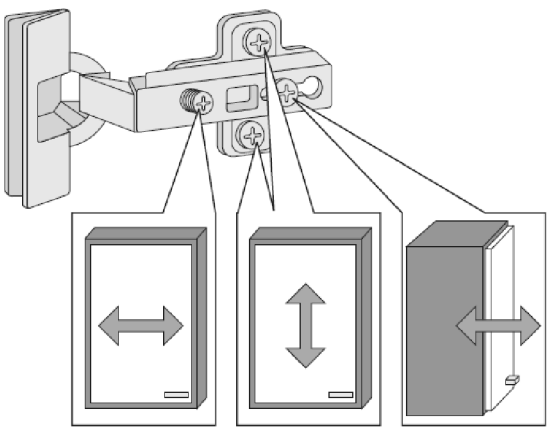

Türen einstellen (Scharniere justieren)
Adjusting the doors (adjusting the hinges)
Régler les portes (ajuster les charnières)
Sistemare le porte (regolare le cerniere)
Deuren instellen (scharnieren afstellen)
Nastawić drzwi (wyregulować zawiasy)
Vyrovnejte dvířka (seřiďte závěsy)
Nastavenie dverí (nastavenie závesov)
Állítsa be az ajtókat (állítsa be a zsanérokat)
Reglare uşi (ajustare balamale)
Kapıların ayarlanması (menteşelerin seviye ayarı)
Регулировка дверей (регулировка шарнира)

NOTICE DE MONTAGE
ASSEMBLING INSTRUCTION
INSTRUZIONI DI MONTAGGIO
MONTAGEANLEITUNG
INSTRUCOES DE MONTAGEM
MANUAL DE MONTAJE
INSTRUKCJE MONTAŻU

INFINITO/BLANCA - C

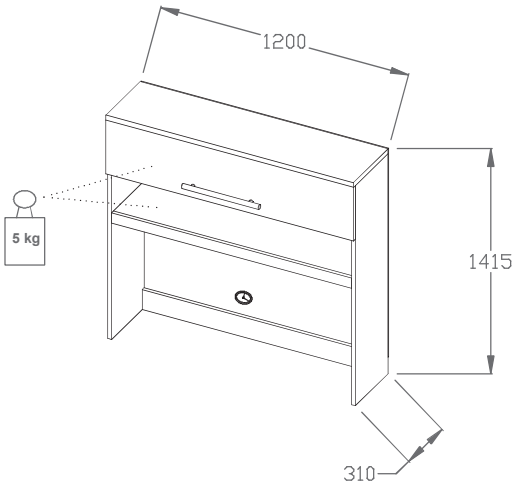

AVANT DE COMMERCER, SE REPORTER AUX CONSEILS DE MONTAGE EN ANNEXE

BEFORE STARTING, REFER TO THE ASSEMBLING ADVICE IN ANNEX

AVANTI DI COMMINCIARE, RIPORTAGE AGLI CONSIGLI DI MONTAGIO

VOR DIE MONTAGE, BITTE BEILIEGENDE ANWEISUNGEN FOLGEN

ANTES DE COMERCAR,ADRIASE AOS CONSELHOS DE MONTAGEM EM ANEXO

ANTES DE EMPEZAR CONSULTE LOS CONSEJOS PARA EL MONTAJE

PRZED ROZPOCZECIEM ZAPOZNAĆ SIĘ Z ZAŁĄCZONĄ INSTRUKCJĄ MONTAŻU

60 min

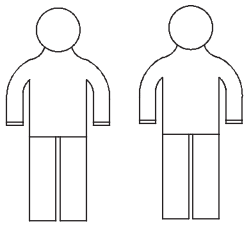

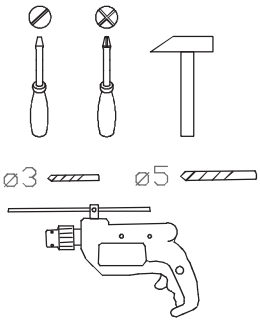

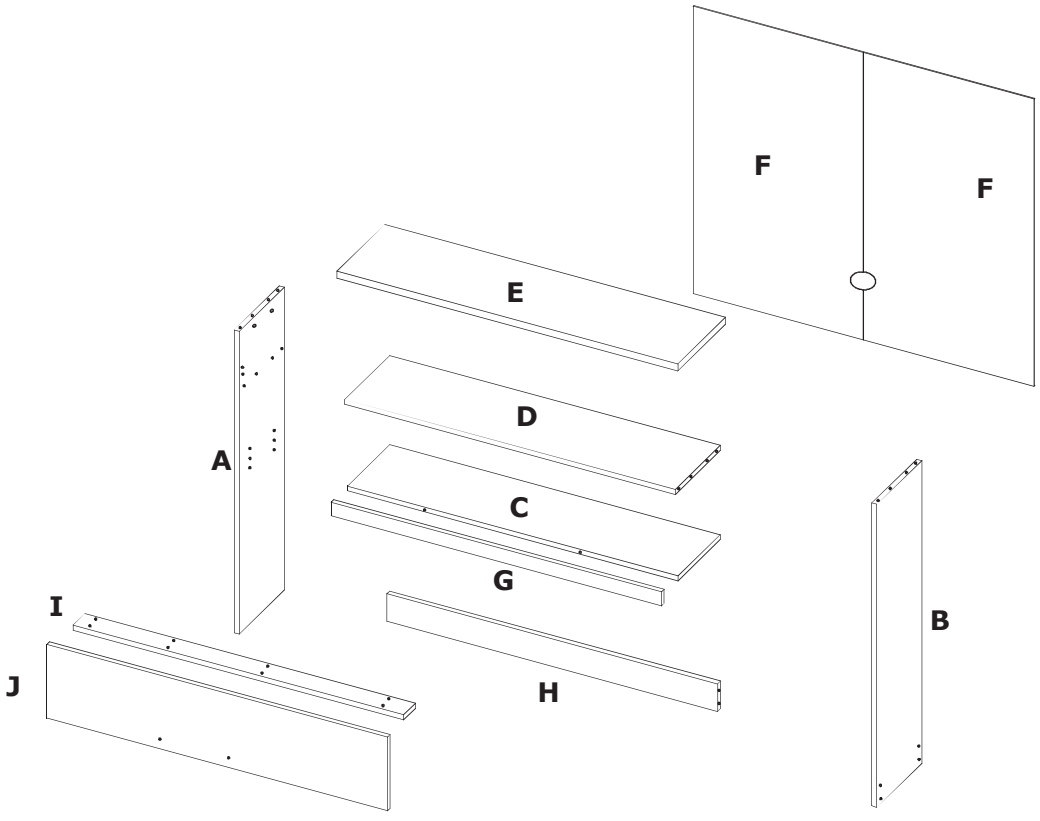

①	②	③	④	⑤	⑦	⑧	⑨	⑩	⑫	⑬	⑭	⑮	⑯
				7×50		3,5×16	2×30	4×30				15B 15A	
10	8	10	10	4	1	12	30	12	4	3	3	2	1

1

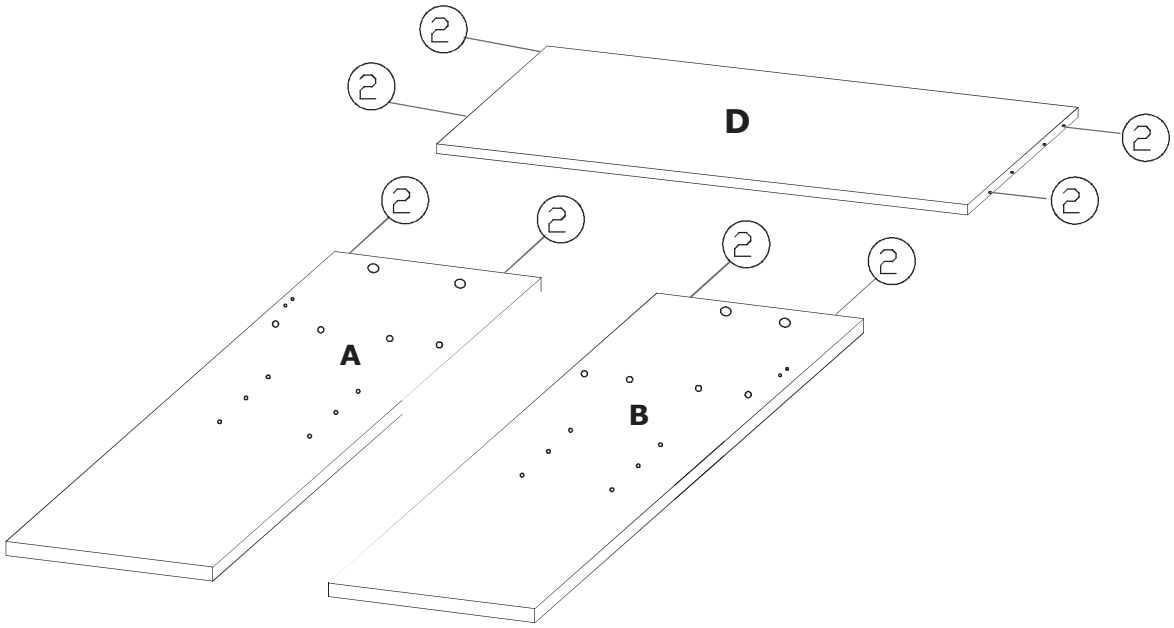

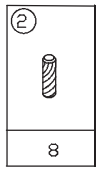

2

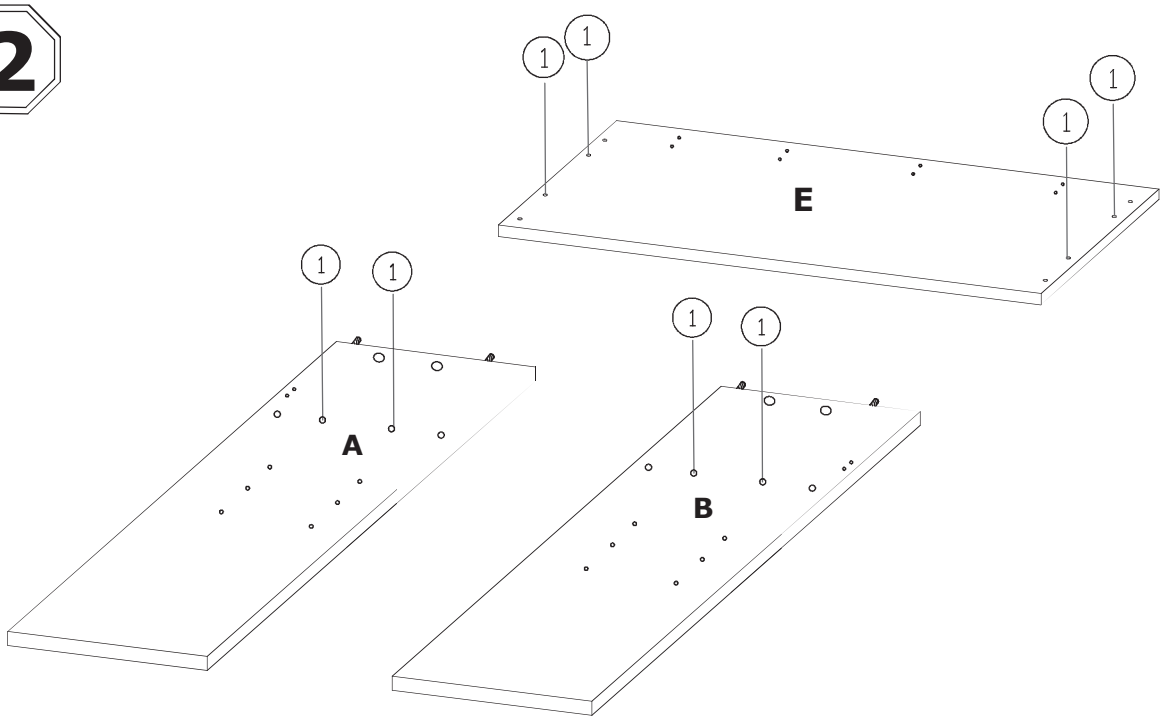

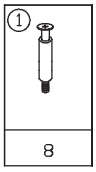

3

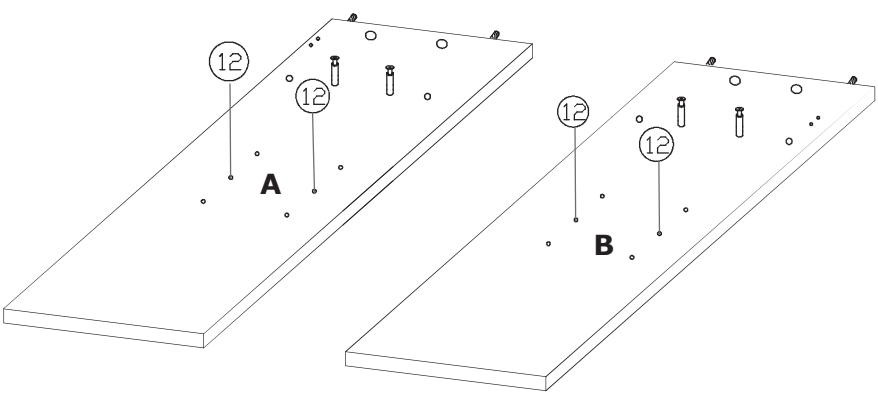

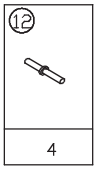

4

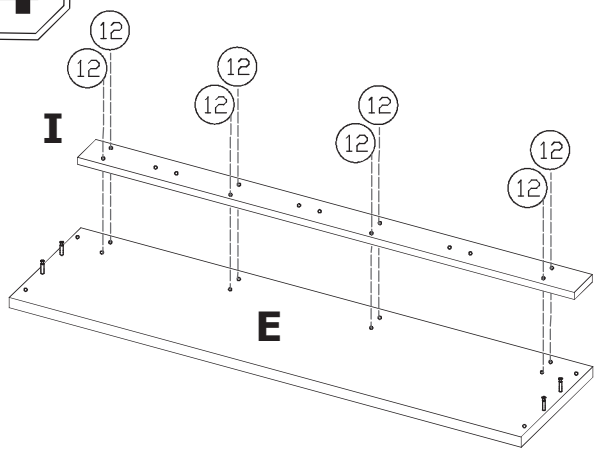

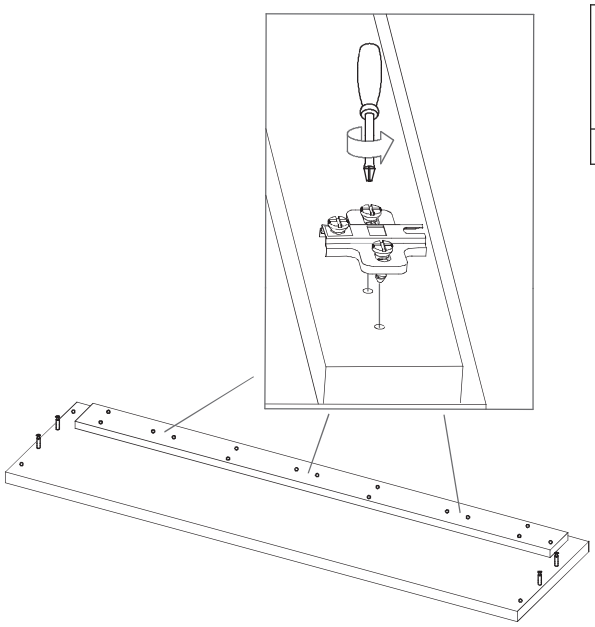

10	13
4×30	
8	3

5

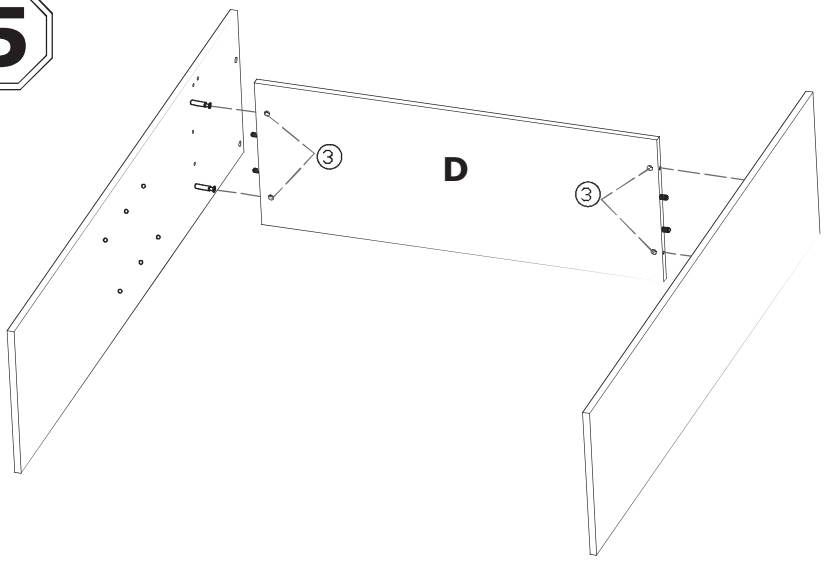

3	4
4	4

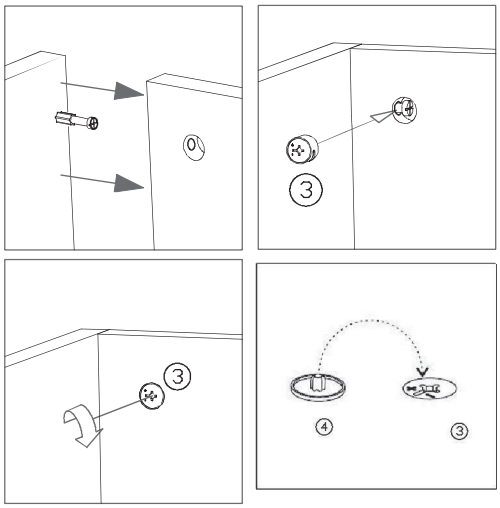

6

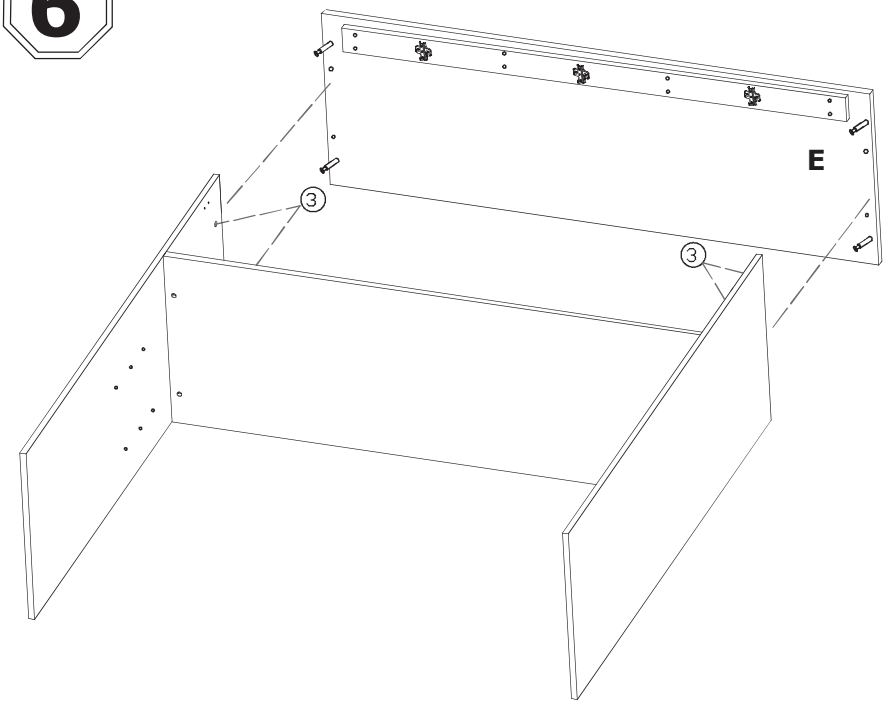

3	4
4	4

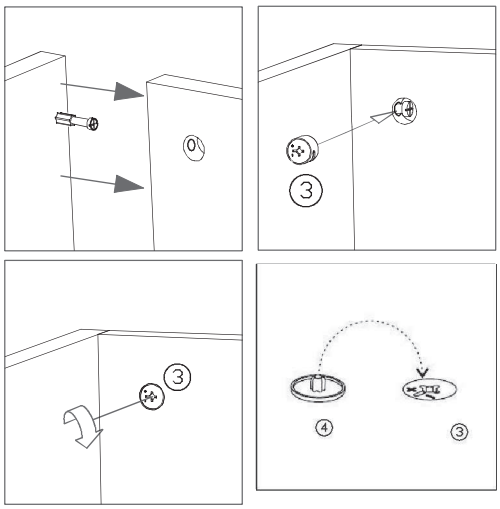

7

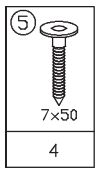

4

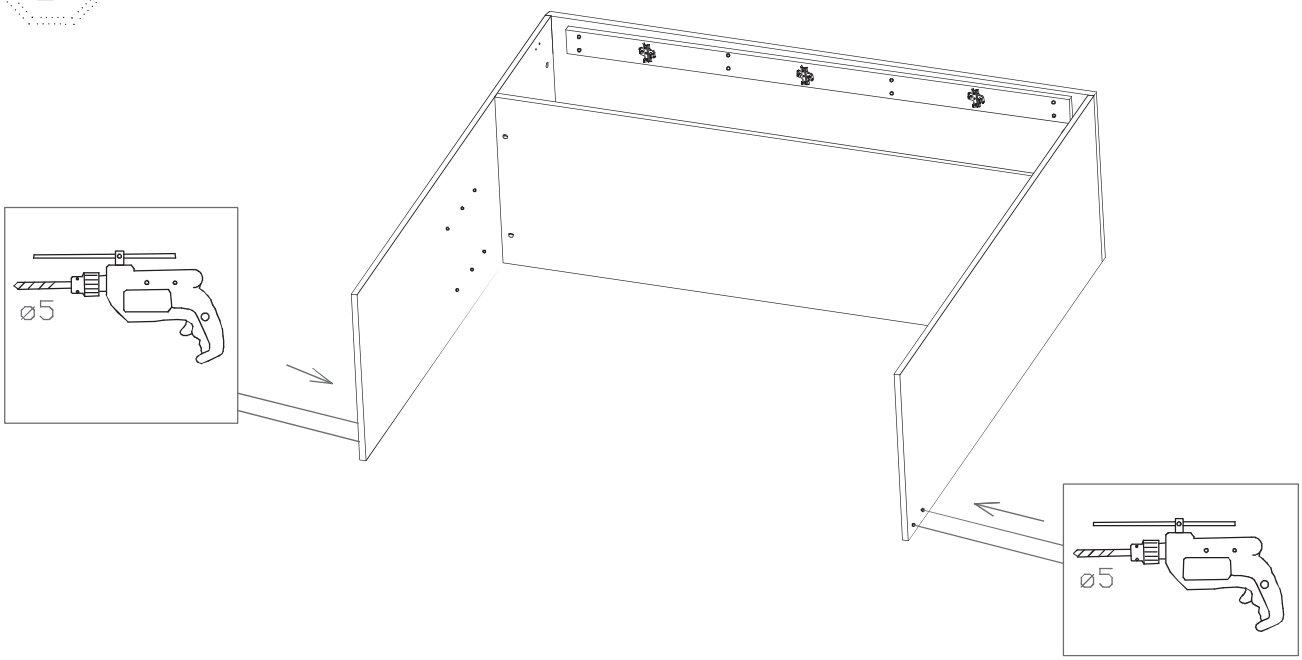

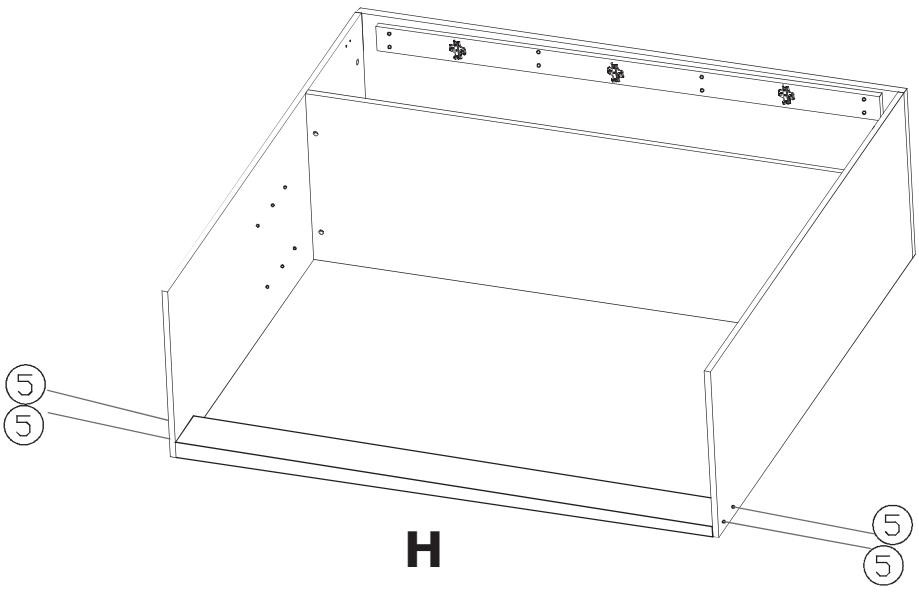

H

8

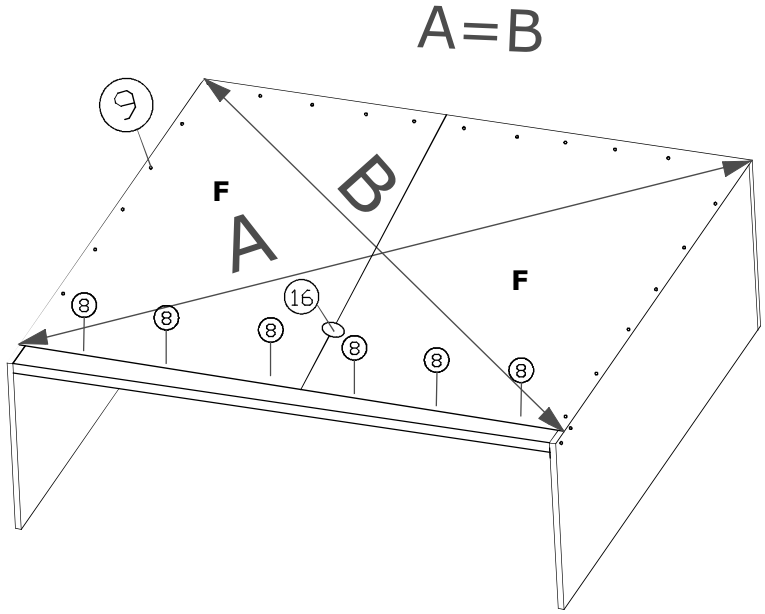
A=B
9
F
A
B
F
16
8
8
8
8
8
8

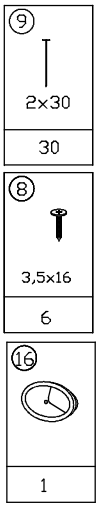
9
2×30
30
8
3,5×16
6
16
1

9

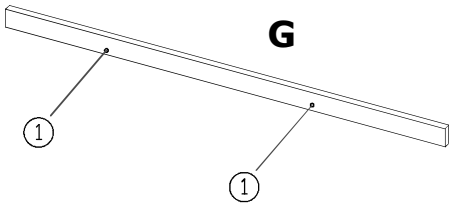
G
1
1

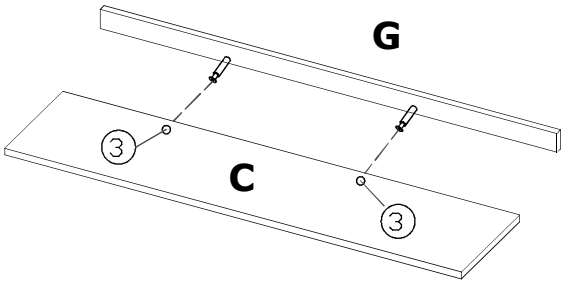
G
3
C
3

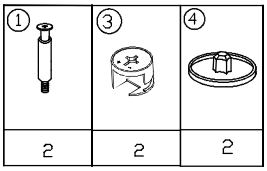
1
3
4
2
2
2

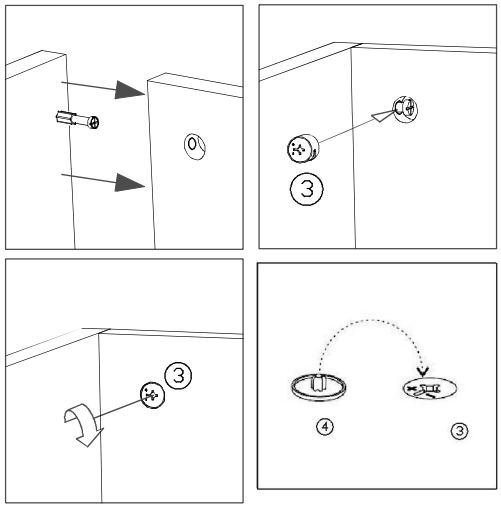
3
3
4
3

10

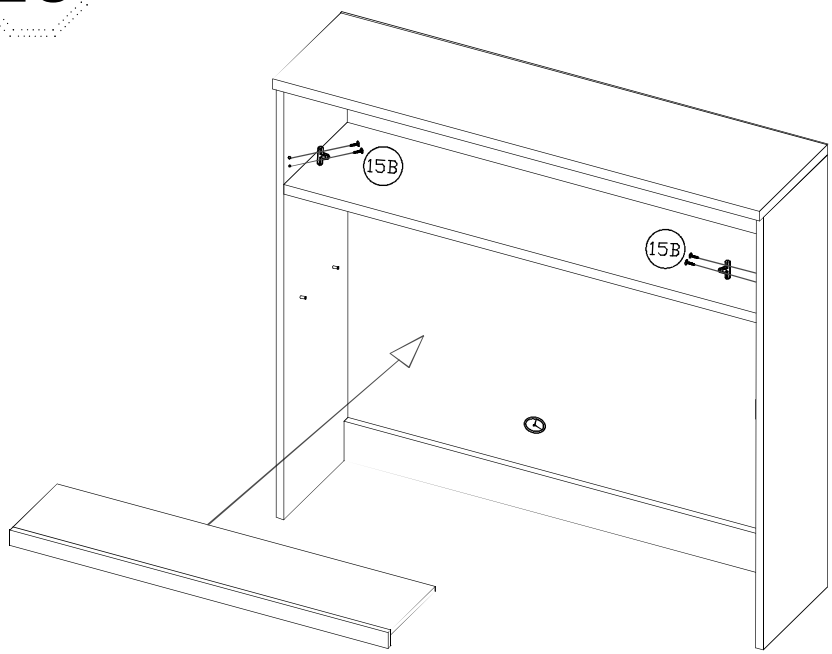
15B
15B

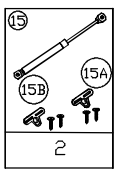
15
15B
15A
2

11

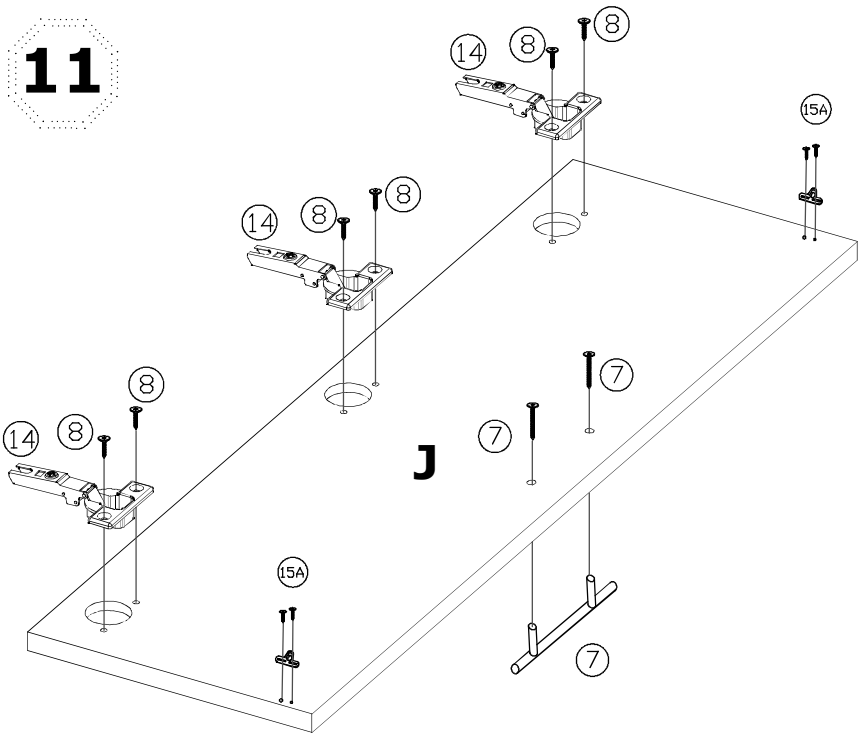

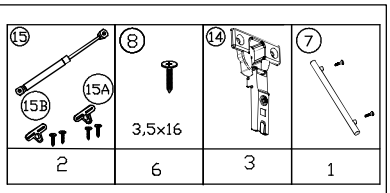

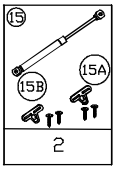

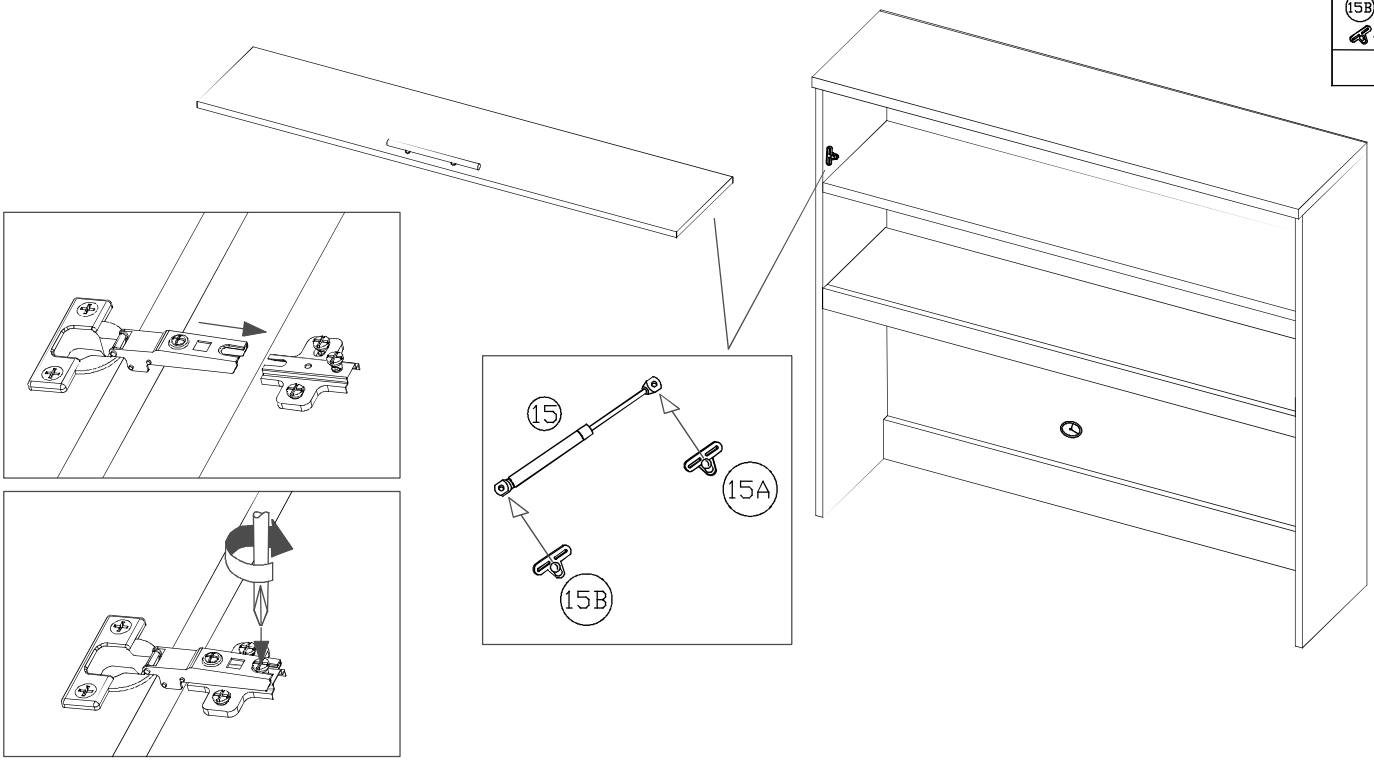

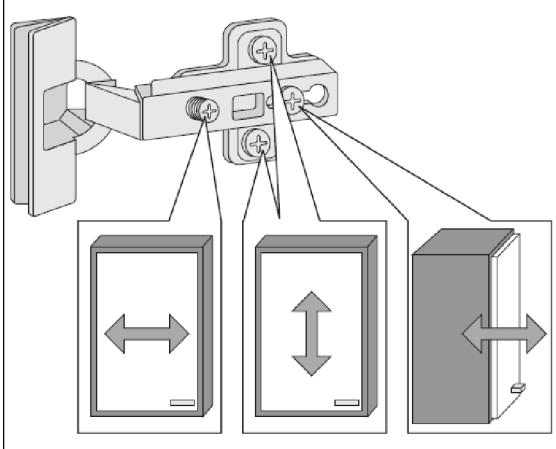

Türen einstellen (Scharniere justieren)
Adjusting the doors (adjusting the hinges)
Régler les portes (ajuster les charnières)
Sistemare le porte (regolare le cerniere)
Deuren instellen (scharnieren afstellen)
Nastawić drzwi (wyregulować zawiasy)
Vyrovnejte dvířka (seřiďte závěsy)
Nastavenie dverí (nastavenie závesov)
Állítsa be az ajtókat (állítsa be a zsanérokat)
Reglare uşi (ajustare balamale)
Kapıların ayarlanması (menteşelerin seviye ayarı)
Регулировка дверей (регулировка шарнира)

NOTICE DE MONTAGE
ASSEMBLING INSTRUCTION
INSTRUZIONI DI MONTAGGIO
MONTAGEANLEITUNG
INSTRUCOES DE MONTAGEM
MANUAL DE MONTAJE
INSTRUKCJE MONTAŻU

INFINITO/BLANCA - D

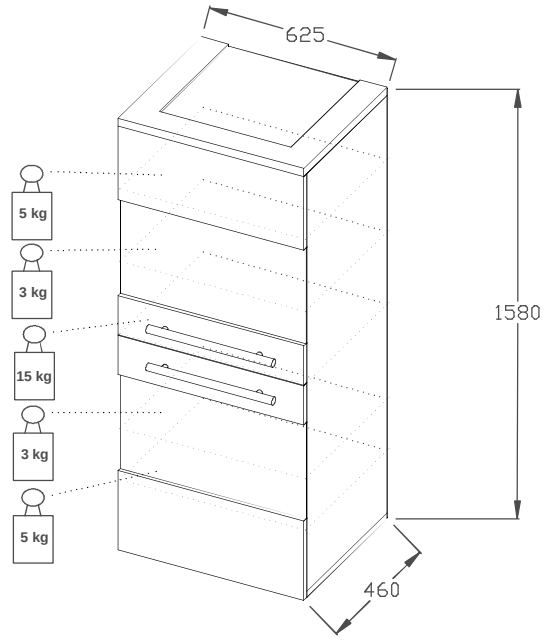

AVANT DE COMMERCER, SE REPORTER AUX CONSEILS DE MONTAGE EN ANNEXE

BEFORE STARTING, REFER TO THE ASSEMBLING ADVICE IN ANNEX

AVANTI DI COMMINCIARE, RIPORTAGE AGLI CONSIGLI DI MONTAGIO

VOR DIE MONTAGE, BITTE BEILIEGENDE ANWEISUNGEN FOLGEN

ANTES DE COMERCAR,ADRIASE AOS CONSELHOS DE MONTAGEM EM ANEXO

ANTES DE EMPEZAR CONSULTE LOS CONSEJOS PARA EL MONTAJE

PRZED ROZPOCZECIEM ZAPOZNAĆ SIĘ Z ZAŁĄCZONĄ INSTRUKCJĄ MONTAŻU

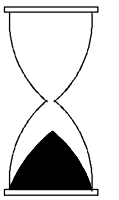

60 min

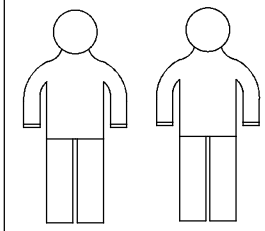

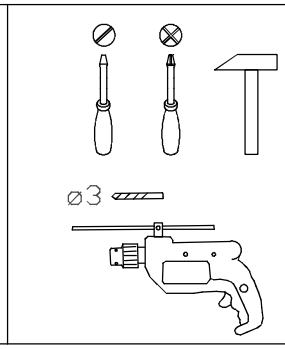

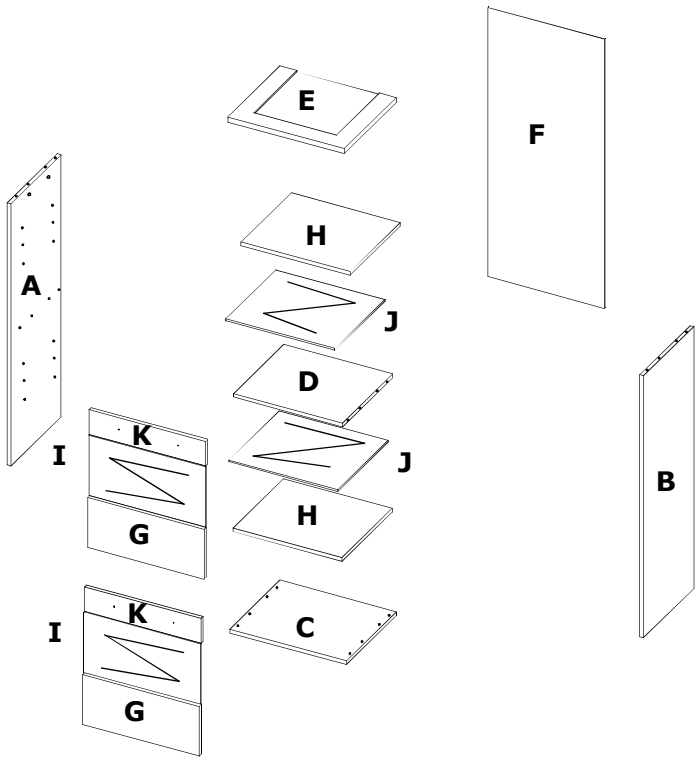

①	②	③	④	⑤	⑦	⑧	⑨	⑩	⑫	⑬	⑭	⑮
				7x50		3,5x16	2x30	4x30				
8	12	8	8	4	2	20	42	4	16	4	4	8

1

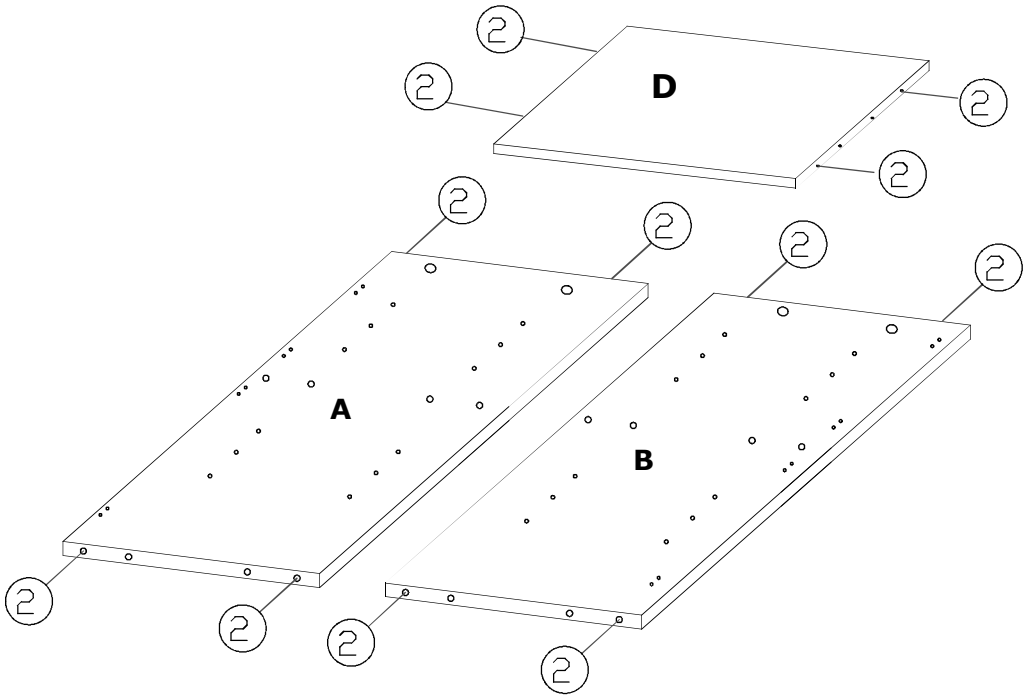

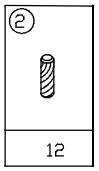

2

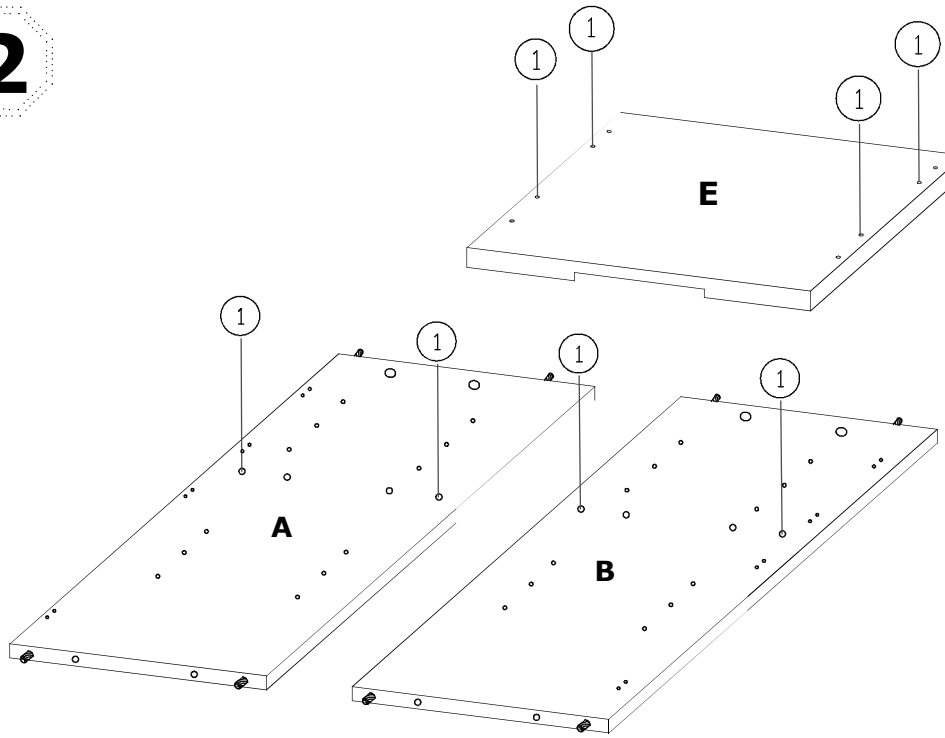

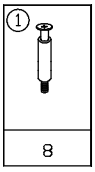

3

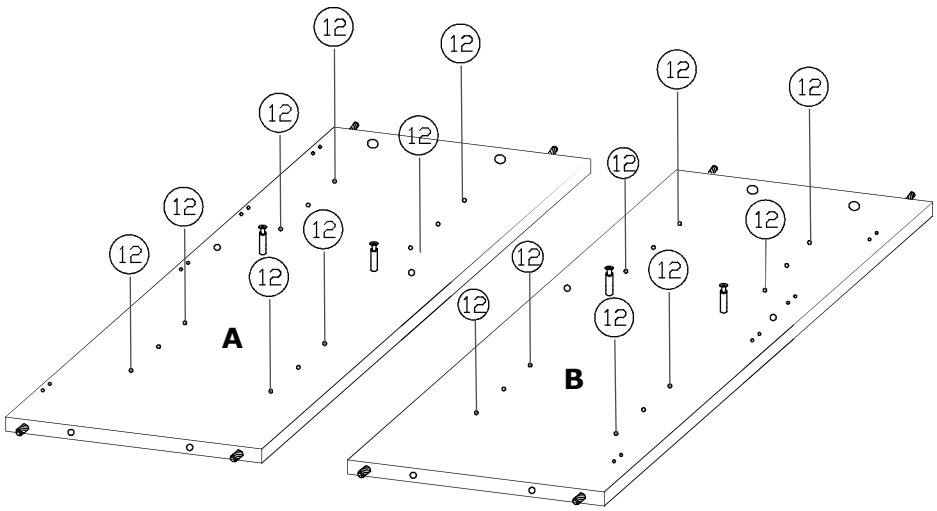

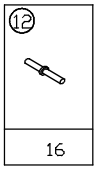

4

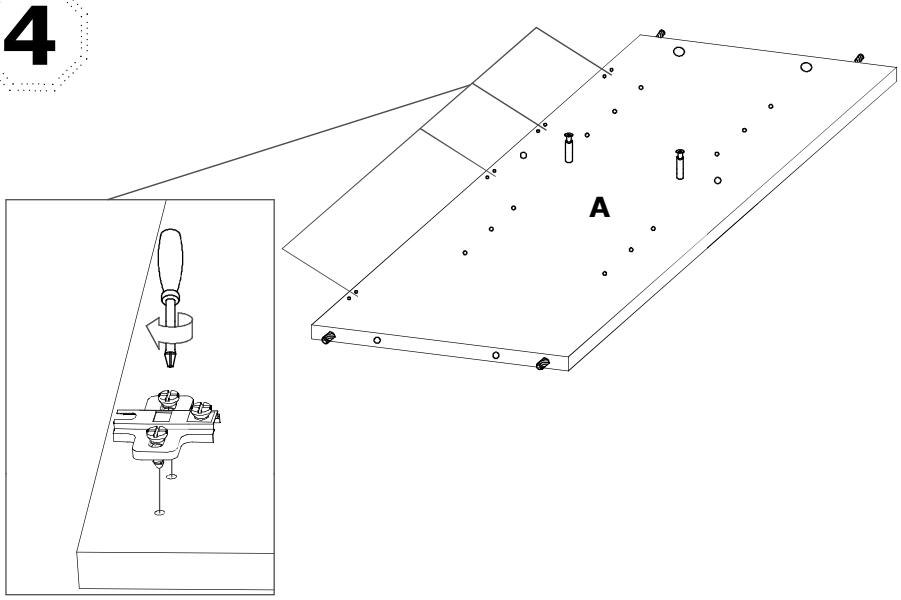

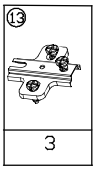

5

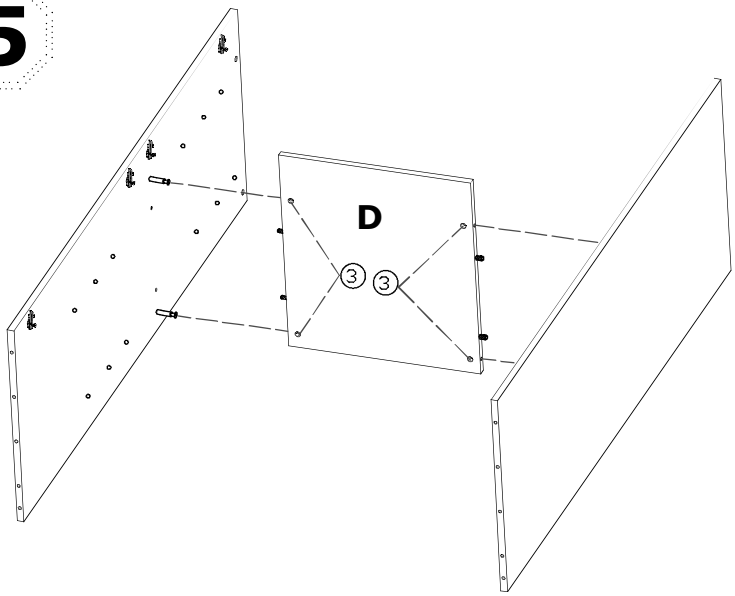

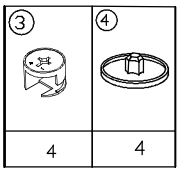

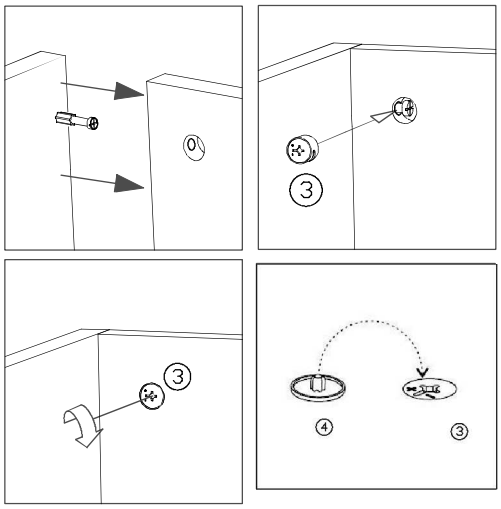

6

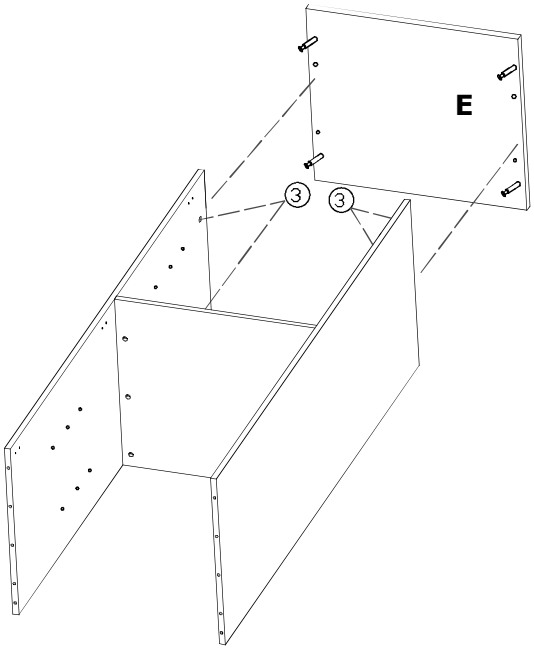

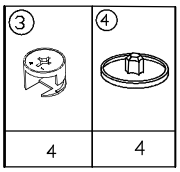

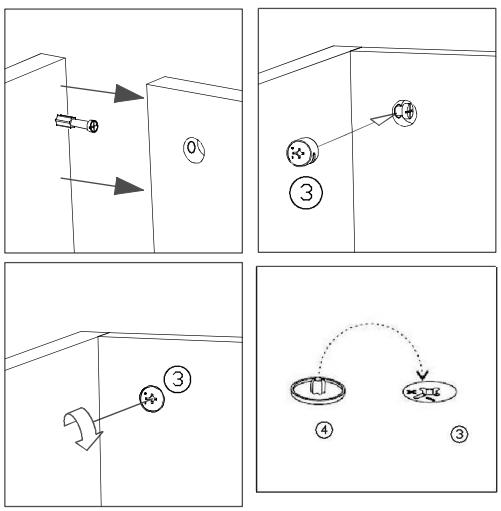

7

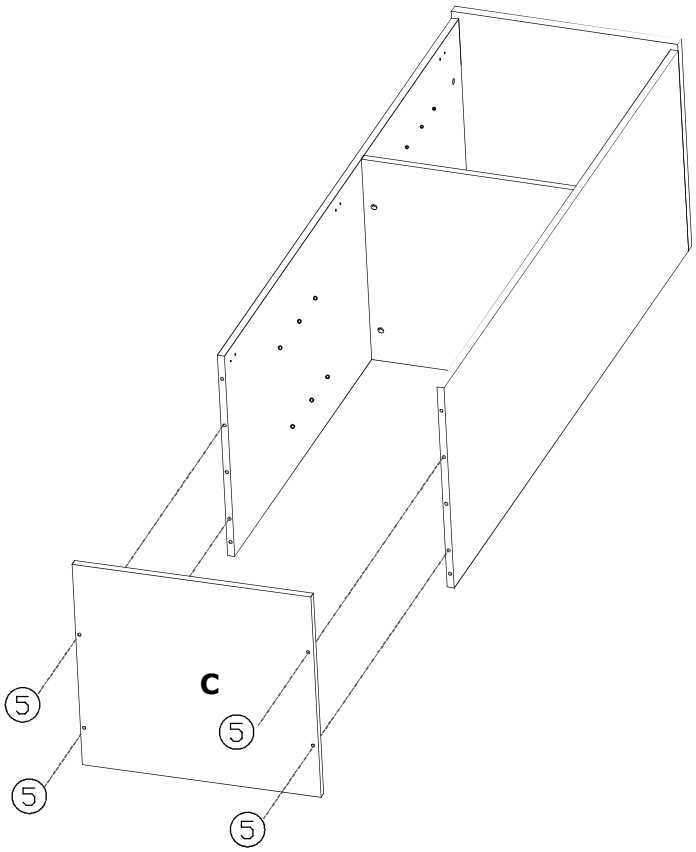

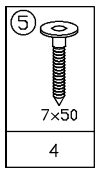

8

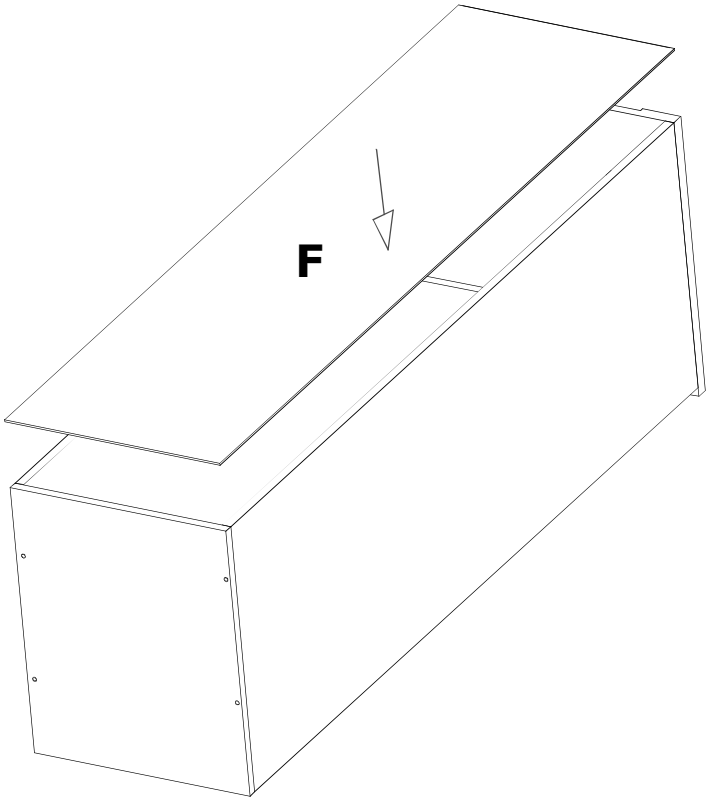

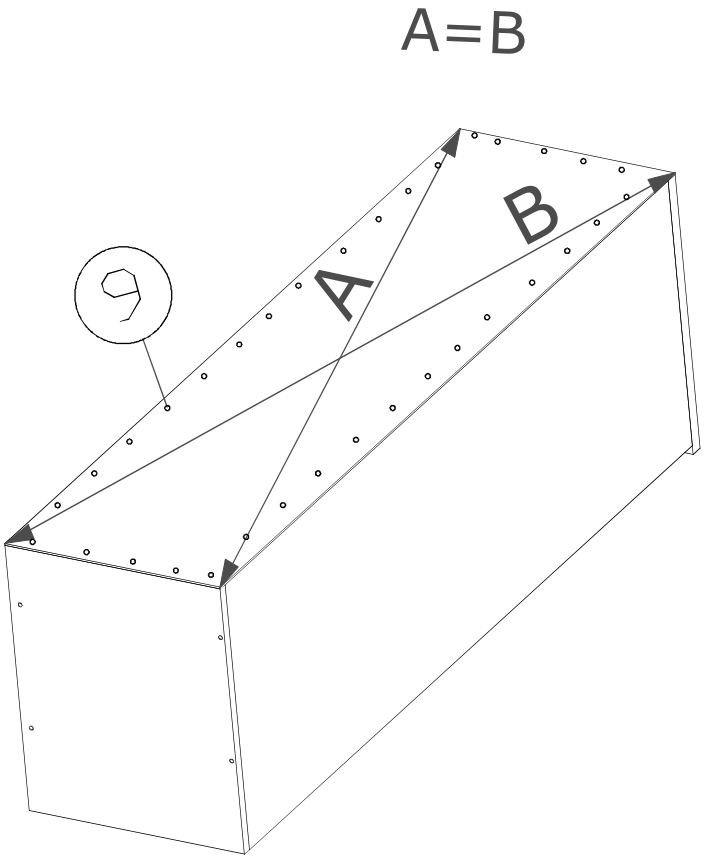

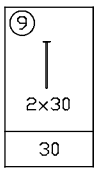

9

2x

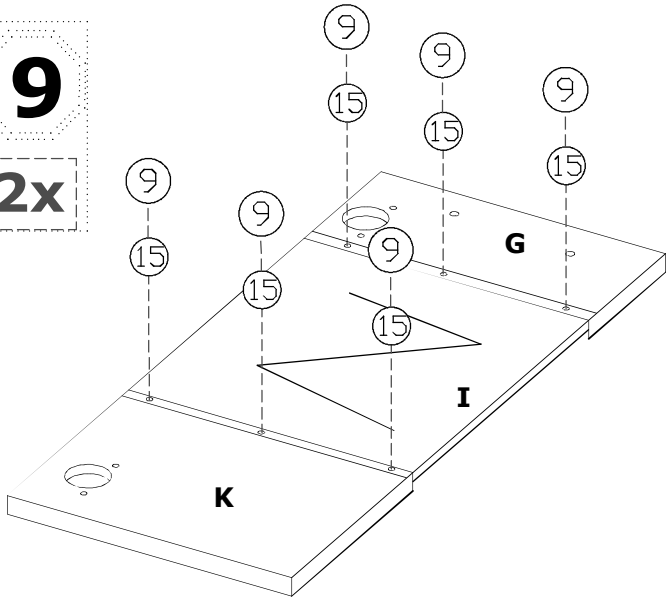

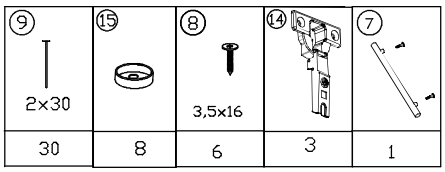

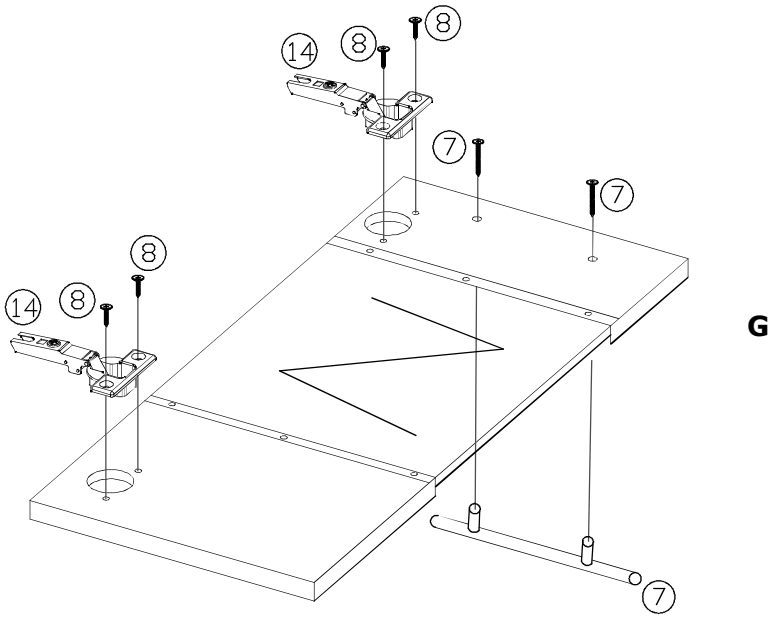

10

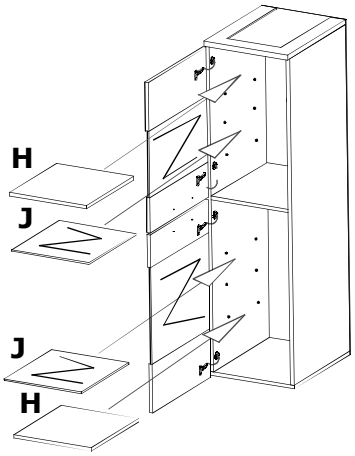

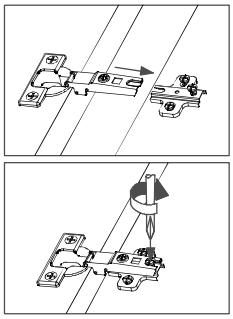

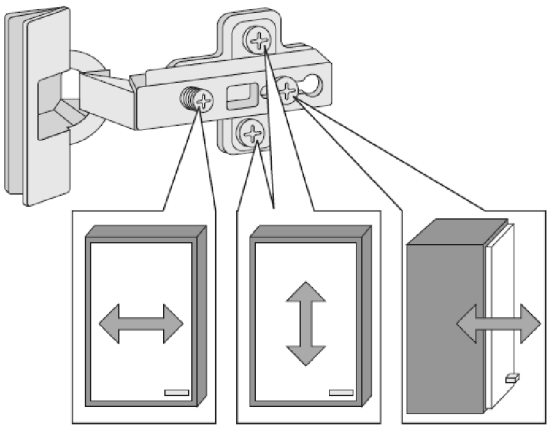

Türen einstellen (Scharniere justieren)
Adjusting the doors (adjusting the hinges)
Régler les portes (ajuster les charnières)
Sistemare le porte (regolare le cerniere)
Deuren instellen (scharnieren afstellen)
Nastawić drzwi (wyregulować zawiasy)
Vyrovnejte dvířka (seřiďte závěsy)
Nastavenie dverí (nastavenie závesov)
Állítsa be az ajtókat (állítsa be a zsanérokat)
Reglare uşi (ajustare balamale)
Kapıların ayarlanması (menteşelerin seviye ayarı)
Регулировка дверей (регулировка шарнира)

NOTICE DE MONTAGE
ASSEMBLING INSTRUCTION
INSTRUZIONI DI MONTAGGIO
MONTAGEANLEITUNG
INSTRUCOES DE MONTAGEM
MANUAL DE MONTAJE
INSTRUKCJE MONTAŻU

INFINITO/BLANCA - E

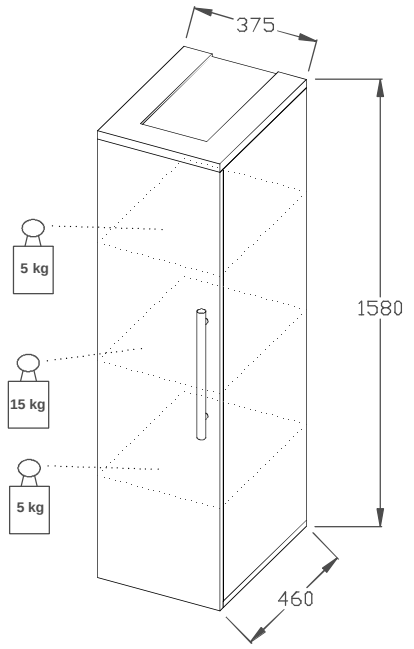

AVANT DE COMMERCER, SE REPORTER AUX CONSEILS DE MONTAGE EN ANNEXE

BEFORE STARTING, REFER TO THE ASSEMBLING ADVICE IN ANNEX

AVANTI DI COMMINCIARE, RIPORTAGE AGLI CONSIGLI DI MONTAGIO

VOR DIE MONTAGE, BITTE BEILIEGENDE ANWEISUNGEN FOLGEN

ANTES DE COMERCAR,ADRIASE AOS CONSELHOS DE MONTAGEM EM ANEXO

ANTES DE EMPEZAR CONSULTE LOS CONSEJOS PARA EL MONTAJE

PRZED ROZPOCZECIEM ZAPOZNAĆ SIĘ Z ZAŁĄCZONĄ INSTRUKCJĄ MONTAŻU

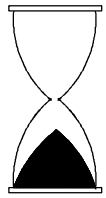

60 min

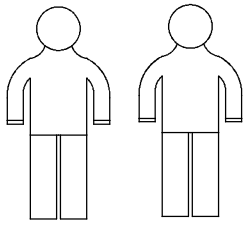

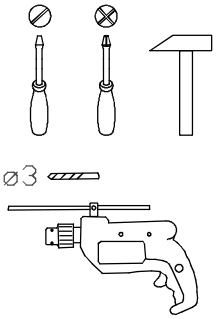

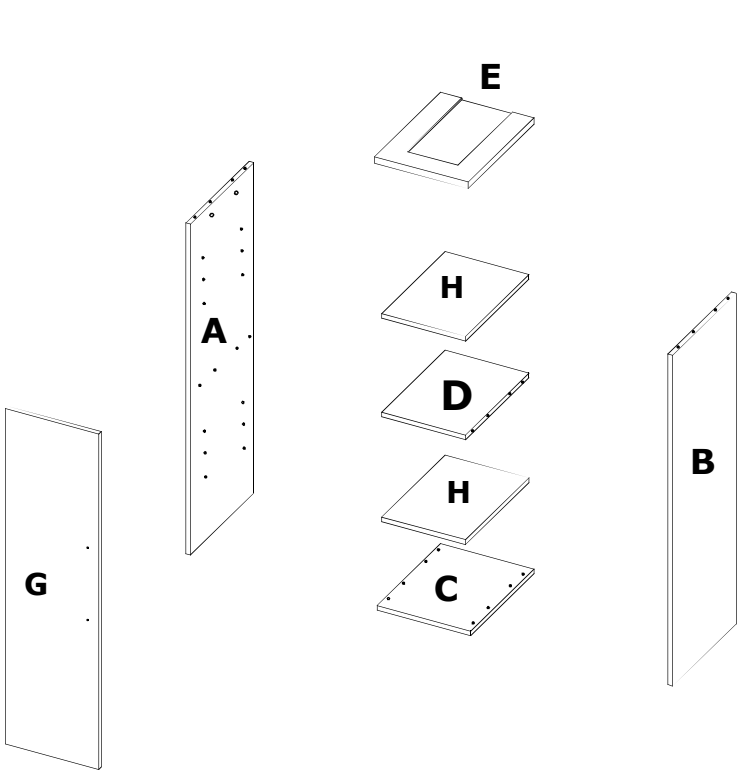

①	②	③	④	⑤	⑦	⑧	⑨	⑩	⑫	⑬	⑭
				7x50		3,5x16	2x30	4x30			
8	12	8	8	4	1	6	42	4	8	3	3

1

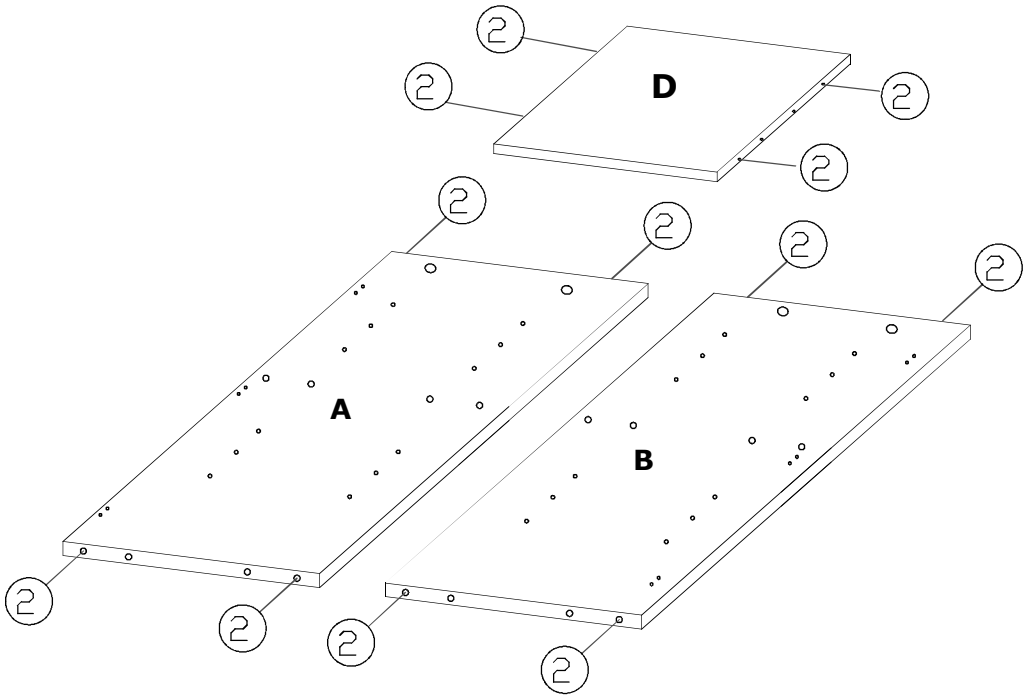

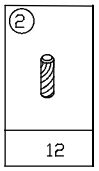

2

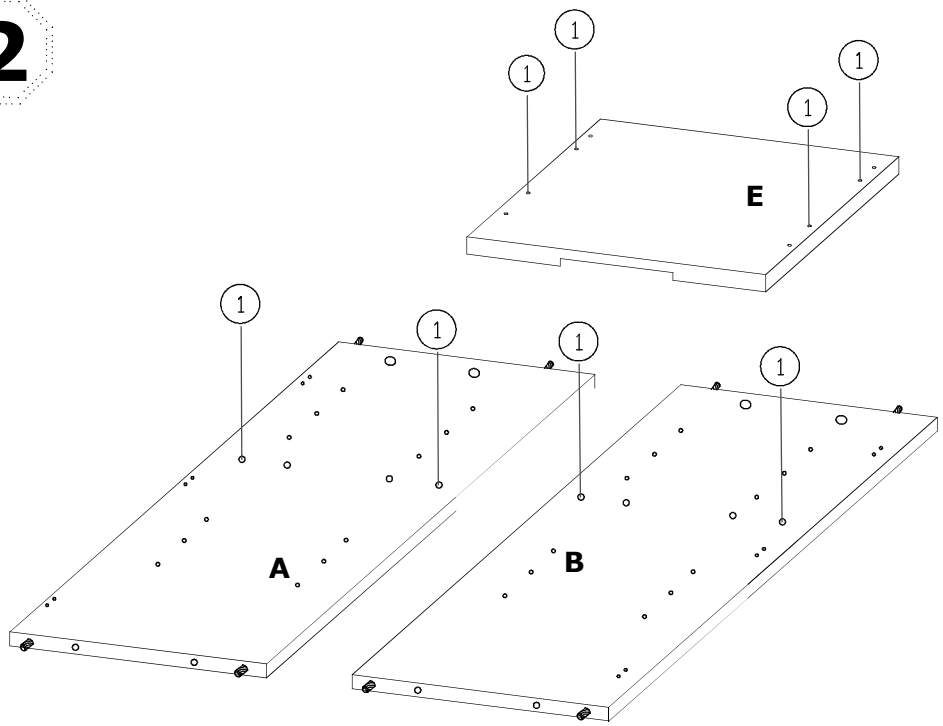

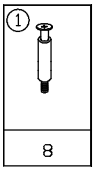

3

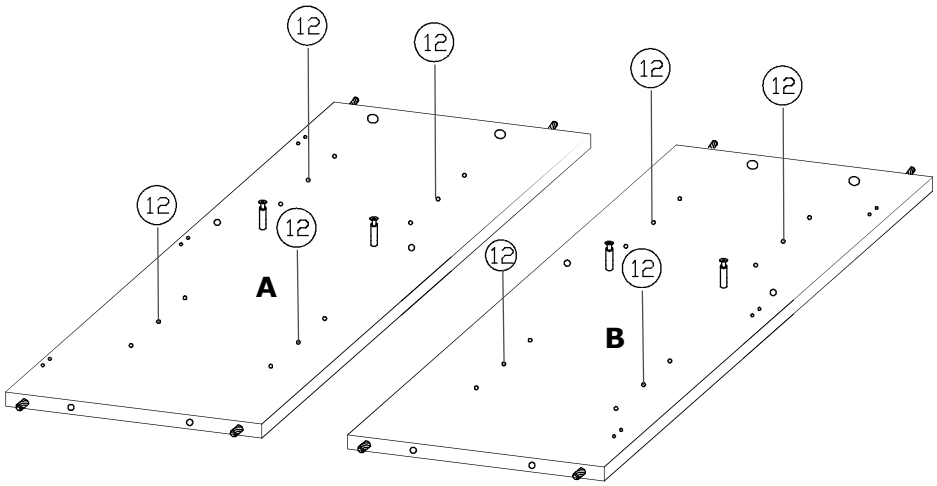

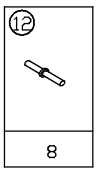

4

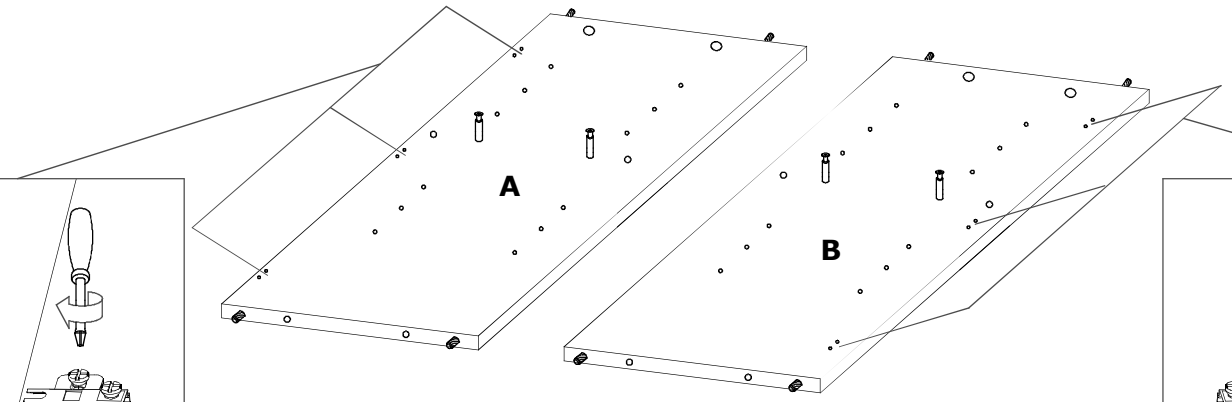

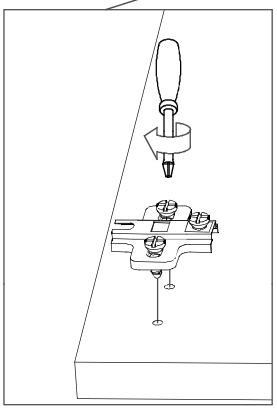

v.1

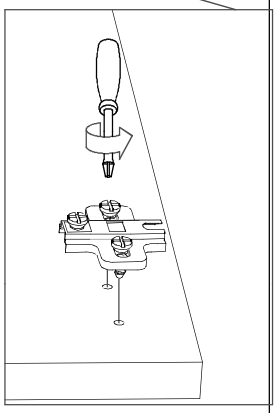

v.2

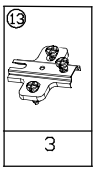

5

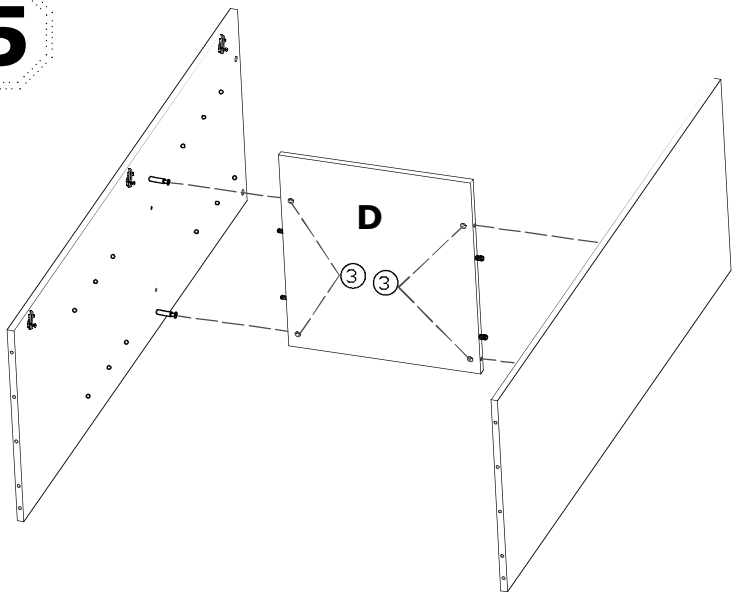

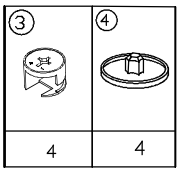

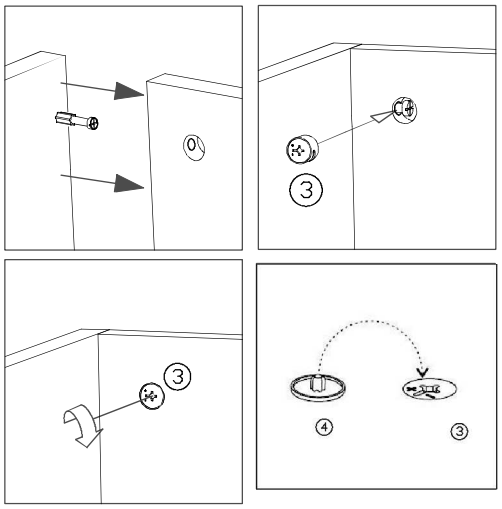

6

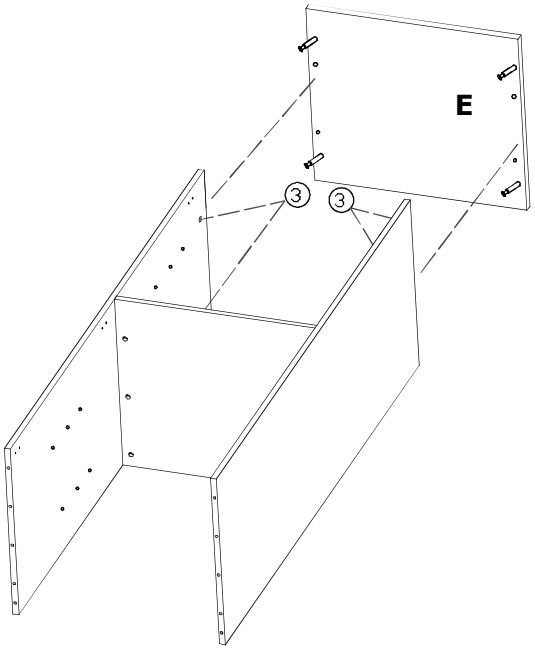

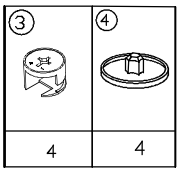

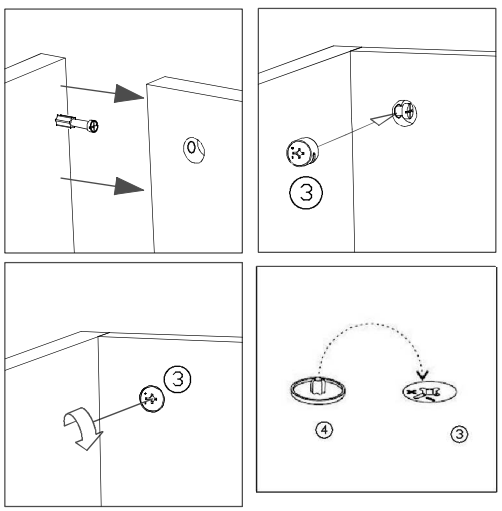

7

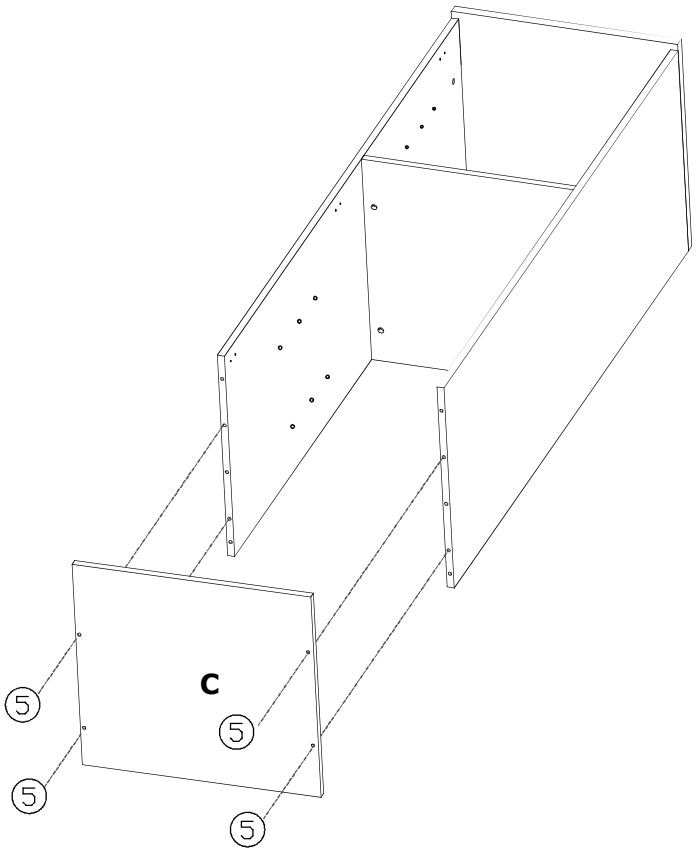

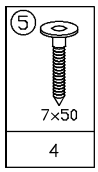

8

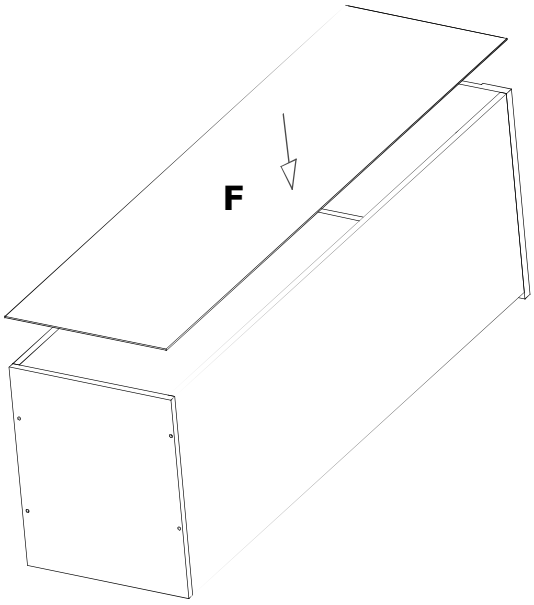

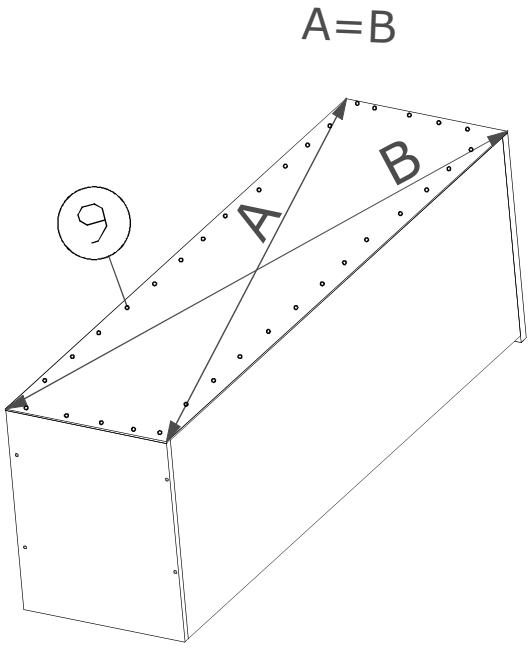

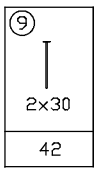

9

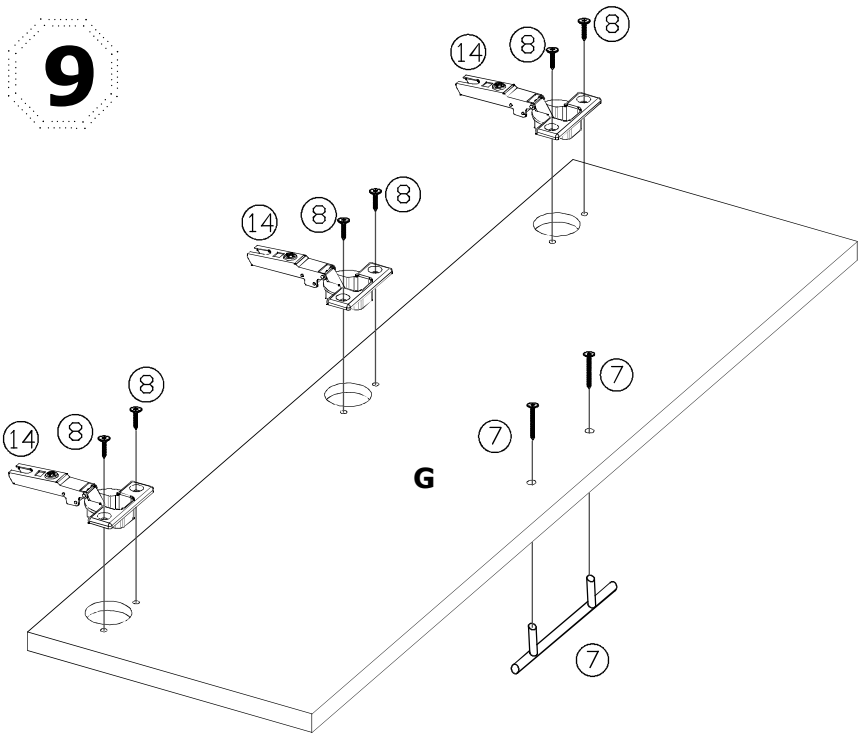

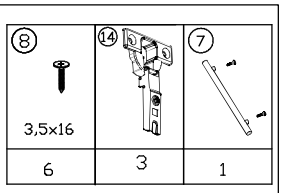

10

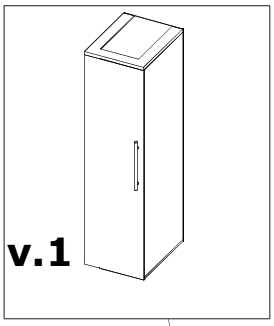

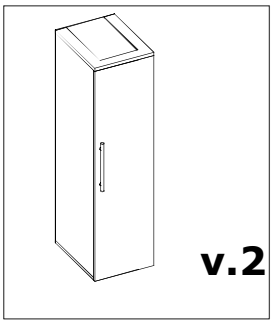

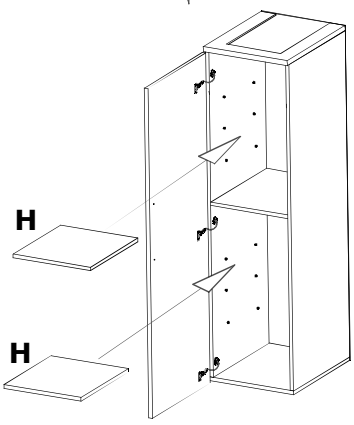

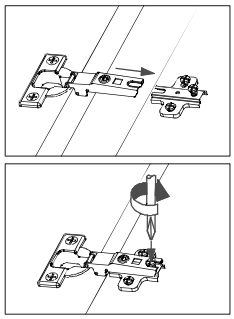

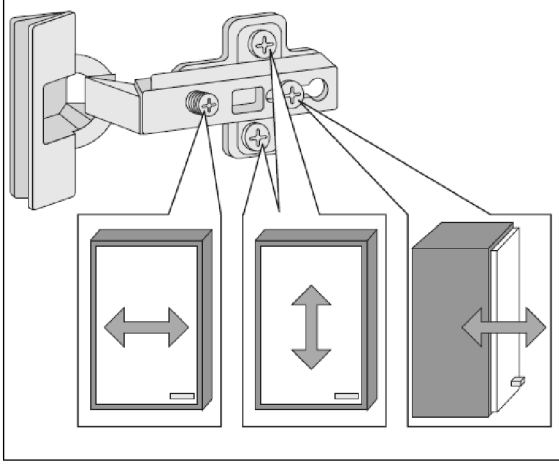

Türen einstellen (Scharniere justieren)
Adjusting the doors (adjusting the hinges)
Régler les portes (ajuster les charnières)
Sistemare le porte (regolare le cerniere)
Deuren instellen (scharnieren afstellen)
Nastawić drzwi (wyregulować zawiasy)
Vyrovnejte dvířka (seřiďte závěsy)
Nastavenie dverí (nastavenie závesov)
Állítsa be az ajtókat (állítsa be a zsanérokat)
Reglare uşi (ajustare balamale)
Kapıların ayarlanması (menteşelerin seviye ayarı)
Регулировка дверей (регулировка шарнира)

Karta Gwarancyjna

I. WARUNKI GWARANCJI

1. Producent udziela 24 miesięcznej gwarancji na meble od daty sprzedaży.
2. Producent uprawniony będzie do odmowy wykonania obowiązków gwarancyjnych w przypadku nie okazania przez Kupującego dowodu sprzedaży wystawionego przez Sprzedawcę bądź Producenta (faktura, paragon fiskalny), jak również nie uwzględnienie przez klienta na zgłoszeniu reklamacyjnym nazwiska osoby pakującej daną paczkę (informacja ta podana jest na etykietce zamieszczonej na kartonie).
3. O przyjęciu reklamacji do realizacji lub też uznaniu reklamacji za niezasadną kupujący będzie powiadomiony przez Producenta w ciągu 14 dni od złożenia reklamacji. Producent ma 14 dni na rozpatrzenie reklamacji.
4. Producent zapewnia dobrą jakość i właściwe funkcjonowanie mebli przy zachowaniu prawidłowych zasad użytkowania zgodnie z ich przeznaczeniem.
5. Klient ma obowiązek w ciągu 2 miesięcy bezwzględnie sprawdzić towar tzn.
   a) czy meble wykonane są zgodnie ze złożonym zamówieniem
   b) czy dołożone są wszystkie elementy przeznaczone do samodzielnego montażu, instrukcja montażu oraz karta gwarancyjna
6. W przypadku, gdy niezbędne jest dodatkowe sprawdzenie zasadności złożonej reklamacji bądź sprowadzenie nowego towaru, terminy reklamacyjne mogą ulec przedłużeniu, co zostanie uzgodnione wspólnie z kupującym.

II. GWARANCJĄ PRODUCENTA NIE SĄ OBJĘTE:

1. Wady, uszkodzenia i braki ilościowe widoczne przy zakupie.
2. Uszkodzenia powstałe w wyniku niewłaściwego oraz nieostrożnego przenoszenia mebli.
3. Uszkodzenia powstałe w wyniku niewłaściwego oraz niezgodnego z zasadami użytkowania, przechowywania i konserwacji mebli (np. wady wynikające ze zużycia, stosowania niewłaściwych środków konserwujących i czyszczących).
4. Uszkodzenia mechaniczne.
5. Uszkodzenia wynikłe z przeróbki lub naprawy mebli przez Kupującego lub na jego zlecenie – montaż musi być wykonany zgodnie z załączoną instrukcją.
6. Użytkowanie mebli niezgodne z ich przeznaczeniem.

III. ZASADY OGÓLNE CZYSZCZENIA I KONSERWACJI MEBLI

1. Fronty meblowe pokryte są transparentną folią ochronną w celu zabezpieczenia ich powierzchni przed zadrapaniami podczas produkcji, transportu i montażu elementów kuchennych.

– po zmontowaniu mebli folia ochronna musi zostać usunięta. Powierzchnia mebli jest szczególnie wrażliwa na zarysowania bezpośrednio po usunięciu folii ochronnej.
– Po zdjęciu folii ochronnej powierzchnia nie powinna być czyszczona przynajmniej przez 7 dni.

2. Niedopuszczalne jest używanie rozpuszczalników, środków szorujących o właściwościach ściernych (proszków, kremów), nie poleca się również środków na bazie alkoholu i octu.
3. Do czyszczenia powierzchni należy stosować lekko wilgotną miękką ściereczkę.
4. Mebel należy chronić przed kontaktem z wodą oraz przed wysoką temperaturą.
5. Mebel powinien być użytkowany zgodnie z jego przeznaczeniem – w zamkniętych pomieszczeniach oraz powinien być zabezpieczony przed działaniem czynników atmosferycznych.

Przyjęcie Karty Gwarancyjnej, a następnie zgłoszenie reklamacji z tytułu gwarancji równoznaczne będzie z wyrażeniem zgody na postanowienia niniejszej karty gwarancyjnej.